

AH-10 grey 160

Kunststoff-Lüftungshaube, außen

- Gehäusematerial: PVC

	Maßeinheit	AH-10 grey 160
Stutzengröße	mm	160
Artikelnummer	-	8056406

Abmessungen

B	H	L	D
220	230.5	54	160

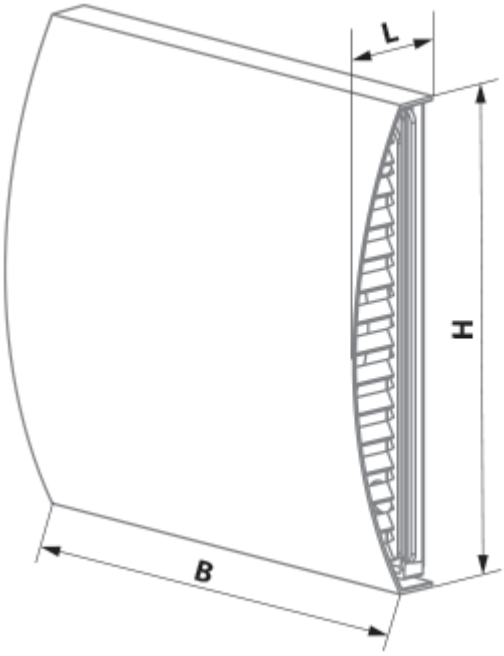
L
H
B

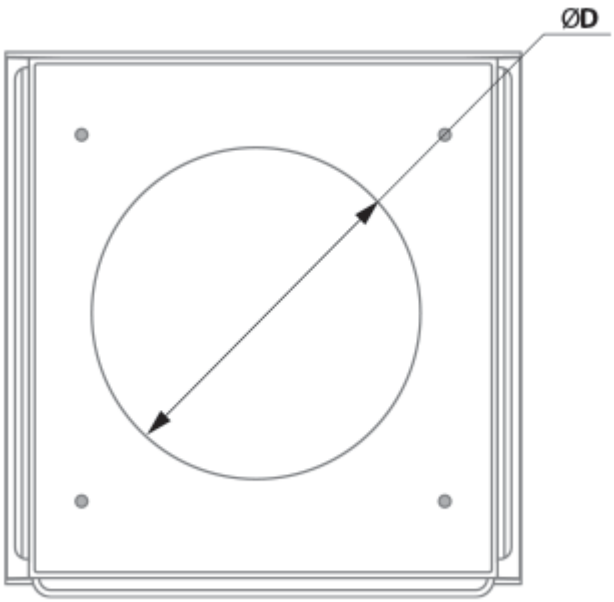
ØD