

AH-10 white 100

Kunststoff-Lüftungshaube, außen

- Gehäusematerial: PVC

	Maßeinheit	AH-10 white 100
Stutzengröße	mm	100
Artikelnummer	-	8049910

Abmessungen

B	H	L	D
220	230.5	54	100

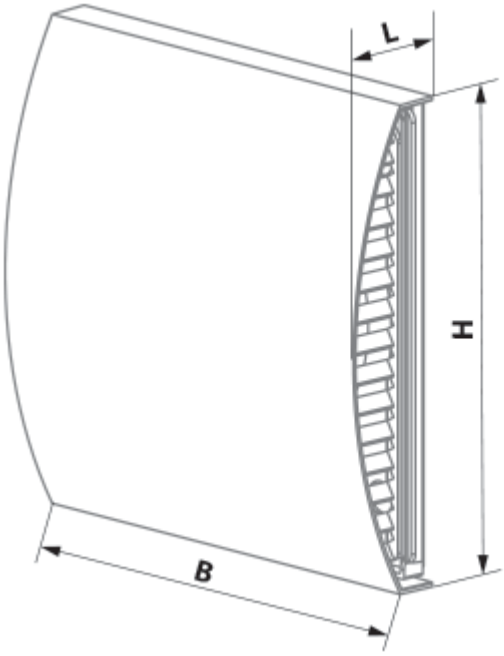
L
H
B

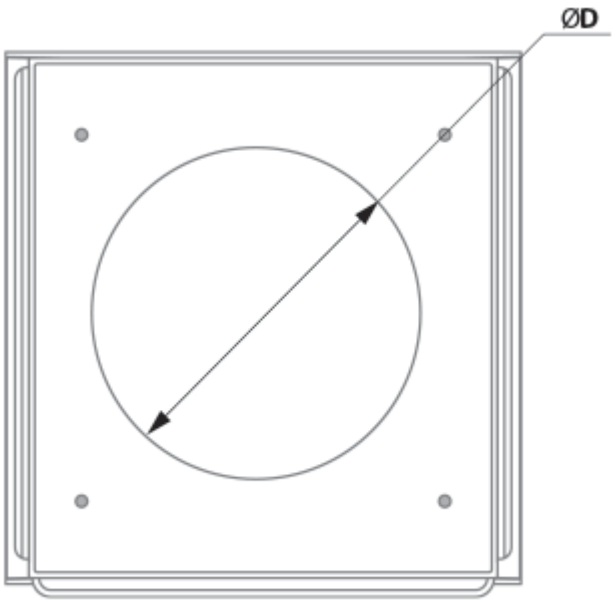
ØD