

AH-11 white 160

Kunststoff-Lüftungshaube, außen

- Gehäusematerial: PVC

	Maßeinheit	AH-11 white 160
Stutzengröße	mm	160
Artikelnummer	-	8058233

Abmessungen

Ø D1	A	A1	B	H	H1
164	212	160	60	260	160

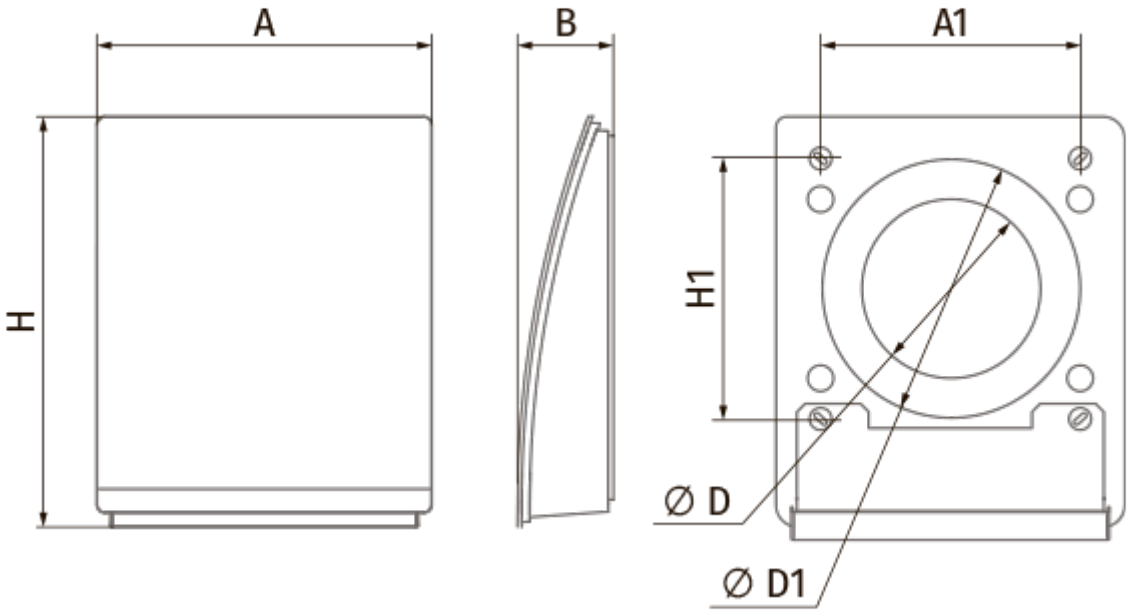
A
B
A1
H
H1
Ø D
Ø D1