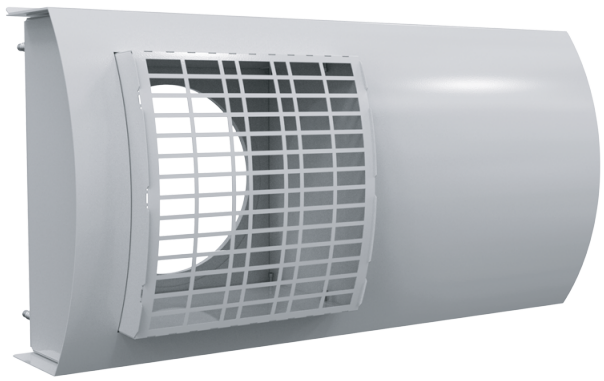

AH Komfort 125 white

Kunststoff-Lüftungshaube für Be- und Entlüftung

- Gehäusematerial: Stahl

	Maßeinheit	AH Komfort 125 white
Stutzengröße	mm	125
Artikelnummer	-	8101533

Abmessungen

Ø D	H	H1	H2	L	L1	L2	L3	L4	L5	B
130	197	160	19	420	200	177	160	98	15	100

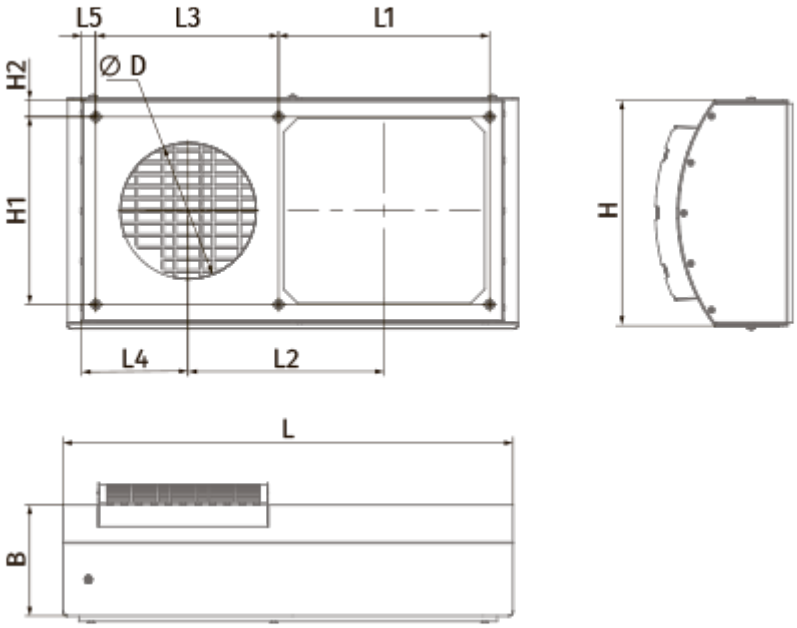
L5
L3
L1
Ø D
H2
H1
L4
L2
H
L
B