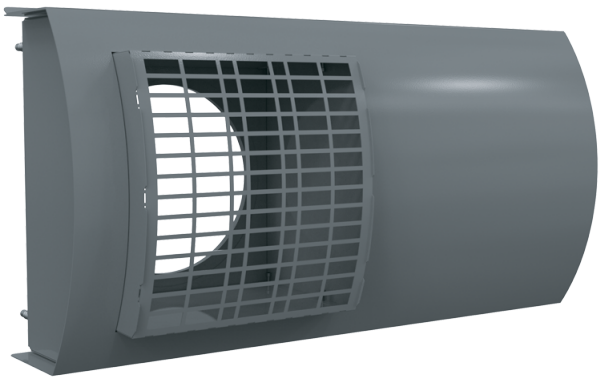

AH Komfort 180 grey

Kunststoff-Lüftungshaube für Be- und Entlüftung

- Gehäusematerial: Stahl

	Maßeinheit	AH Komfort 180 grey
Stutzengröße	mm	180
Artikelnummer	-	8101618

Abmessungen

Ø D	H	H1	H2	L	L1	L2	L3	L4	L5	B
185	290	250	19	520	248	228	212	123	15	150

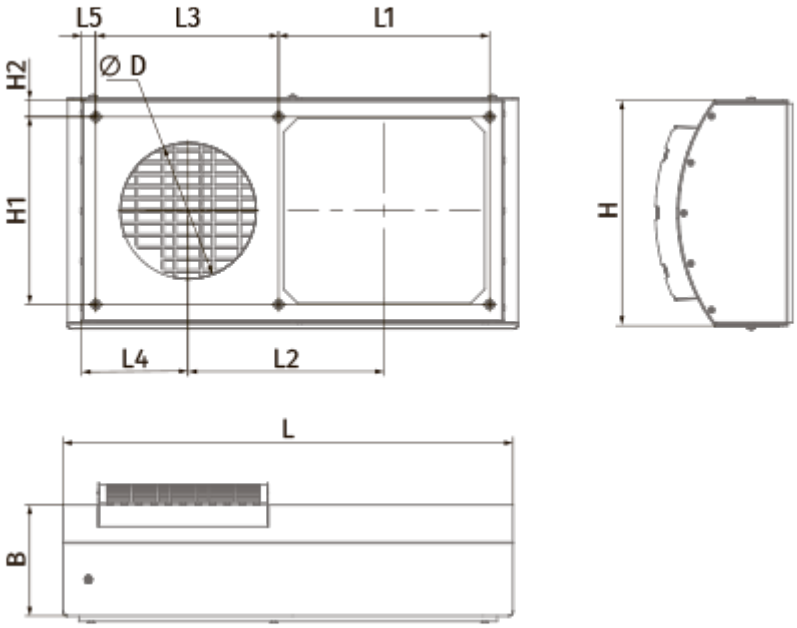
L5
L3
L1
Ø D
H2
H1
L4
L2
H
L
B