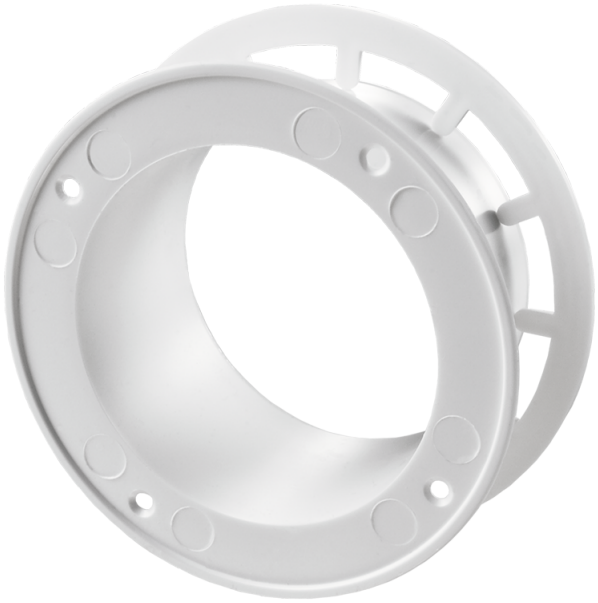

AP 125

Rohrflansch mit Verschlussring, aus PVC

- Gehäusematerial: Kunststoff

	Maßeinheit	AP 125
Stutzengröße	mm	125
Artikelnummer	-	8023668

Abmessungen

Ø D	Ø D1	Ø D2	L
125	157	165	62

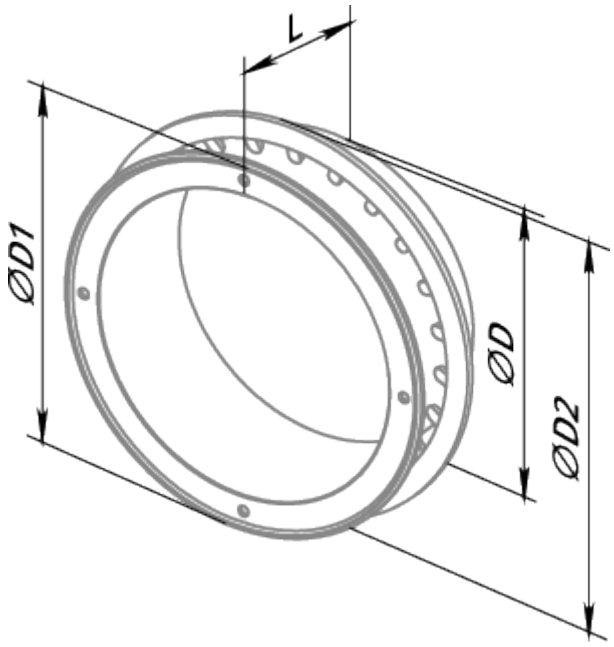
L
ØD1
ØD
ØD2