

Axis-QR 450 4E

Axial-Wandventilator

- Schalldruckpegel LpA bei 3 m: 56
- Laufradtyp: Axial
- Gehäusematerial: Beschichteter Stahl
- In beliebiger Position

	Maßeinheit	Axis-QR 450 4E
Stutzengröße	mm	450
Phasen	-	1
Maximale Versorgungsspannung	V	240
Minimale Versorgungsspannung	V	220
Netzfrequenz	Hz	50
Nennleistung	W	250
Stromaufnahme	A	1.2
Maximaler Volumenstrom bei 50 Hz	m^3/h	4680
Drehzahl bei 50 Hz	-	1350
Schalldruckpegel LpA bei 3 m	dB(A)	56
Gewicht	kg	10
Maximale Fördermitteltemperatur	°C	60
Minimale Fördermitteltemperatur	°C	-30
Schutzart	-	IP24
Motorschutzart	-	IP54
Material des Laufrads	-	Beschichteter Stahl
Artikelnummer	-	8013591

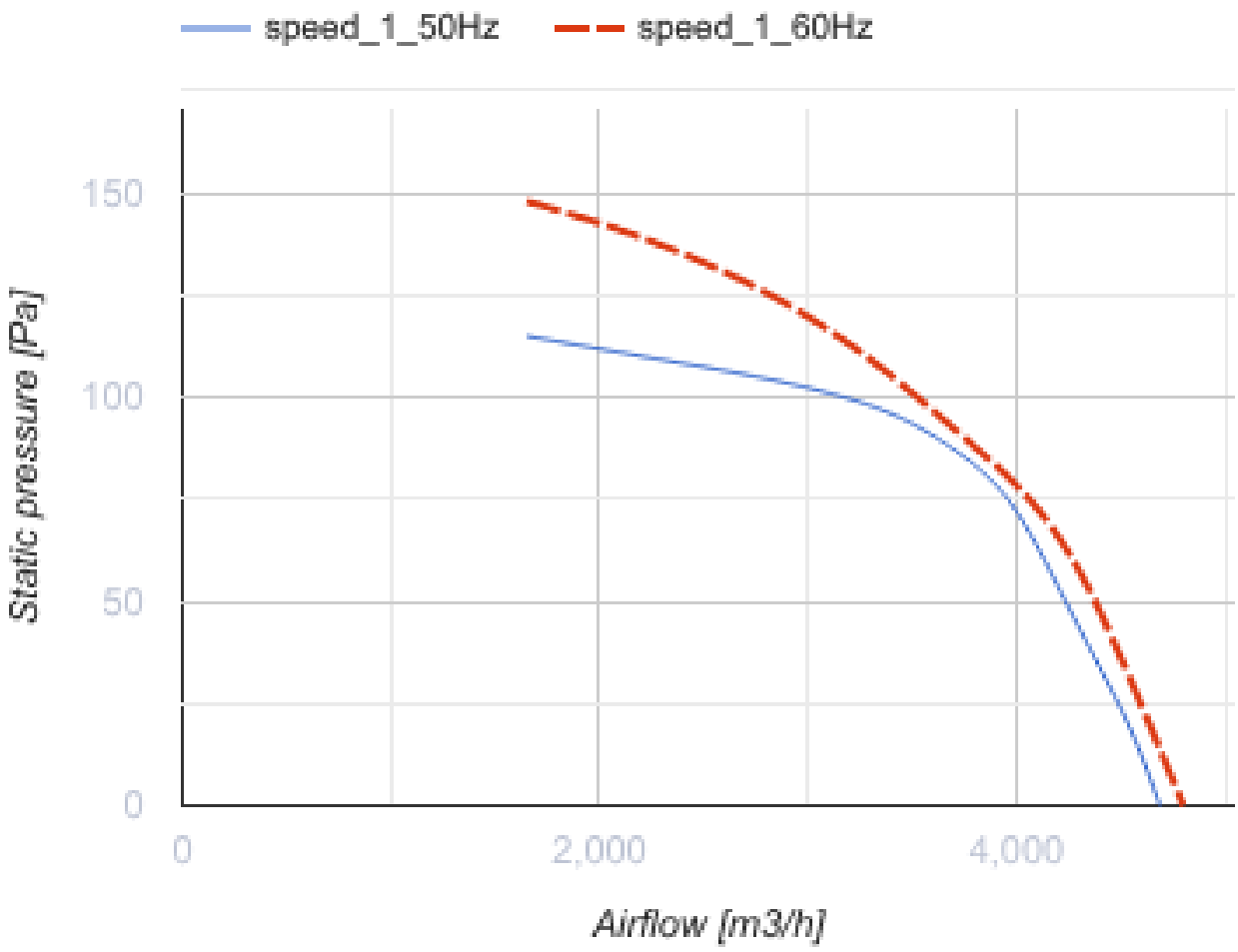
speed_1_50Hz
speed_1_60Hz
150
100
50
0
Static pressure [Pa]
0
2,000
4,000
Airflow [m3/h]

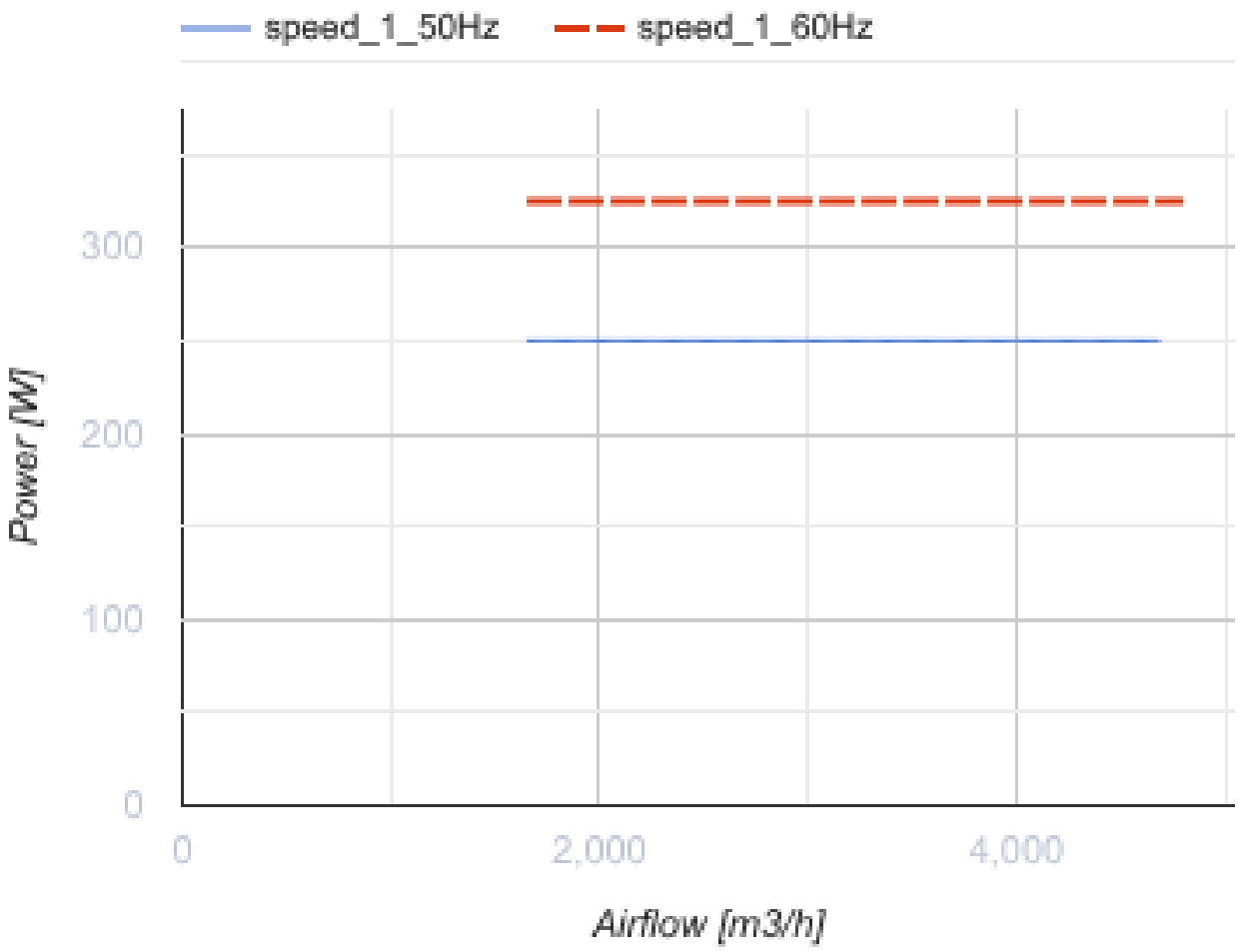

Abmessungen

ØD	ØD1	ØD2	Ød	L
465	578	607	11	230

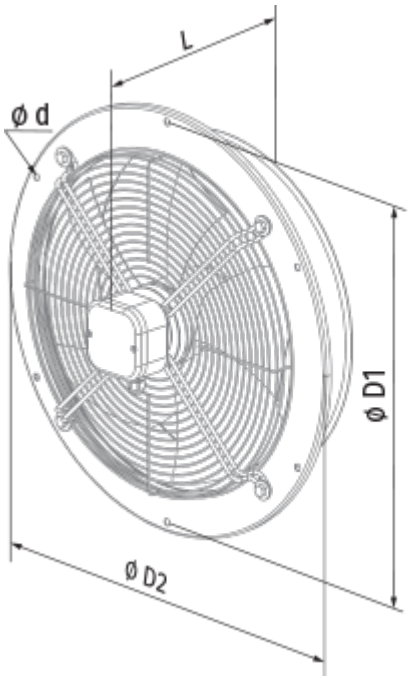
L
ø d
ø D1
ø D2

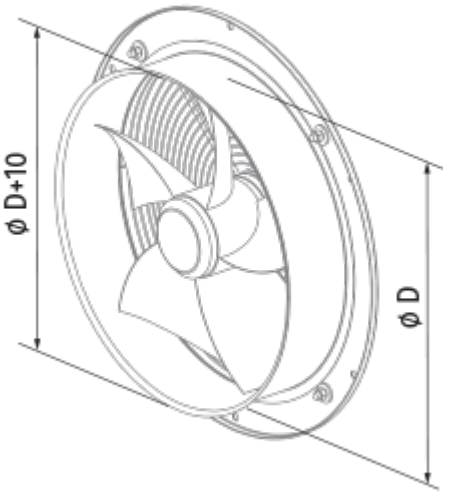
ø D+10
ø D

Ecodesign

Warenzeichen	Blauberg
Modell	Axis-QR 450 4E
Antriebsart	Externer MSD oder VSD
Typ des Wärmerückgewinnungssystems	Nicht vorhanden
Statischer Druck bei Nennvolumenstrom (Pa)	90
Maximale externe Leckagerate (%)	2.7
Statische Effizienz (%)	32
Anlagentyp	NRVU UVU
Schallleistungspegel (dB(A))	84
Effektive Eingangsleistung (kW)	0.288

Zubehör

Steuerungen

Produktname	Foto	Beschreibung
CDT E1.8		Thyristor-Drehzahlregler