

Belimo LF230

Elektrischer Stellantrieb

	Maßeinheit	Belimo LF230
Phasen	-	1
Minimale Versorgungsspannung	V	230
Maximale Versorgungsspannung	V	230
Netzfrequenz	Hz	50/60
Nennleistung	W	5
Gewicht	kg	1.55
Minimale Lufttemperatur der Umgebung	°C	-30
Maximale Lufttemperatur der Umgebung	°C	50
Schutzart	-	IP54

Abmessungen

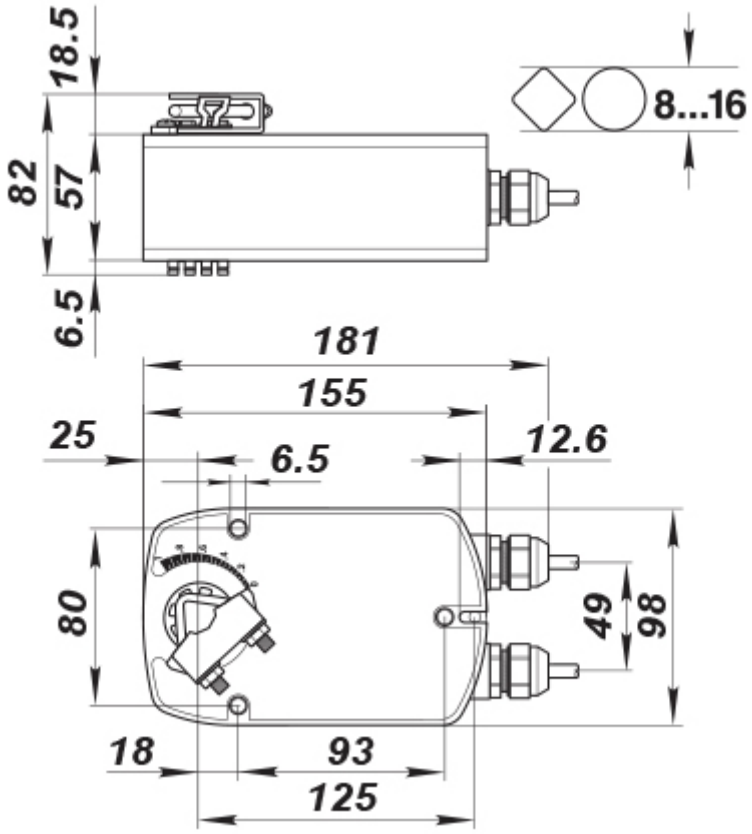
18.5
82
57
6.5
8...16
181
155
25
6.5
12.6
80
49
98
18
93
125