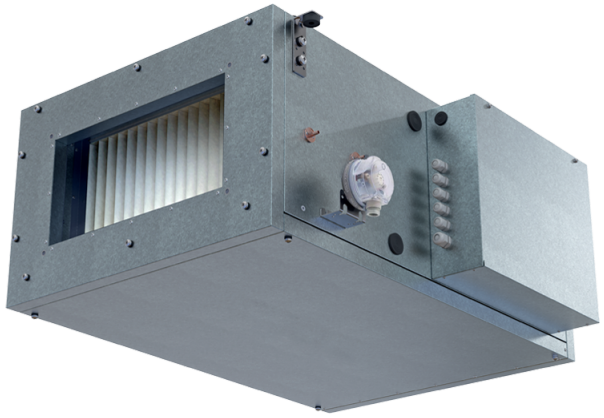

Blaubox EC MW 4000 S31

Zuluftanlage mit Warmwasser-Heizregister

- Schalldruckpegel LpA bei 3 m: 54
- Filter: Coarce 90% / G4 (опция: ePM1 70% / F7)
- Schallgedämmtes Gehäuse
- Nachheizregister: Wasser
- BMS-Protokoll: Modbus
- Steuerung: Kabelgebundenes Bedienfeld
- Gehäusematerial: Aluzinkbeschichteter Stahl

	Maßeinheit	Blaubox EC MW 4000 S31
Stutzengröße	mm	700x400
Phasen	-	1
Minimale Versorgungsspannung	V	230
Maximale Versorgungsspannung	V	230
Netzfrequenz	Hz	50
Nennleistung	W	698
Stromaufnahme	A	1.06
Maximaler Volumenstrom bei 50 Hz	m³/h	4950
Schalldruckpegel LpA bei 3 m	dB(A)	54
Gewicht	kg	58
Filter	-	Coarce 90% / G4 (опция: ePM1 70% / F7)
Maximale Fördermitteltemperatur	°C	40
Minimale Fördermitteltemperatur	°C	-30
Schutzart	-	IP22
Motorschutzart	-	IP44
Artikelnummer	-	8097027

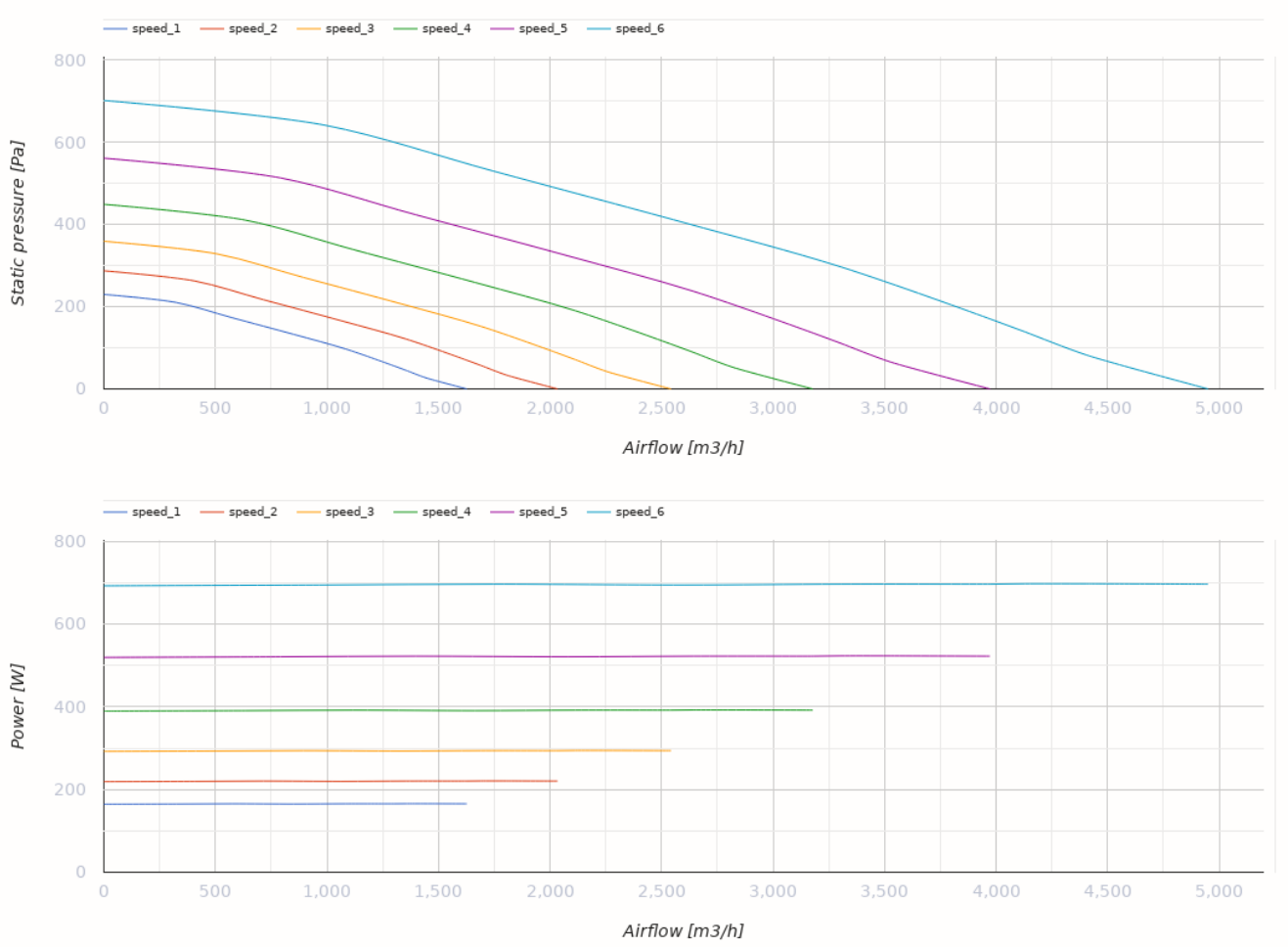

Abmessungen

H	H1	H2	L	L1	L2	W	W1	W2	W3
550	400	380	1200	1070	65	940	993	1087	700

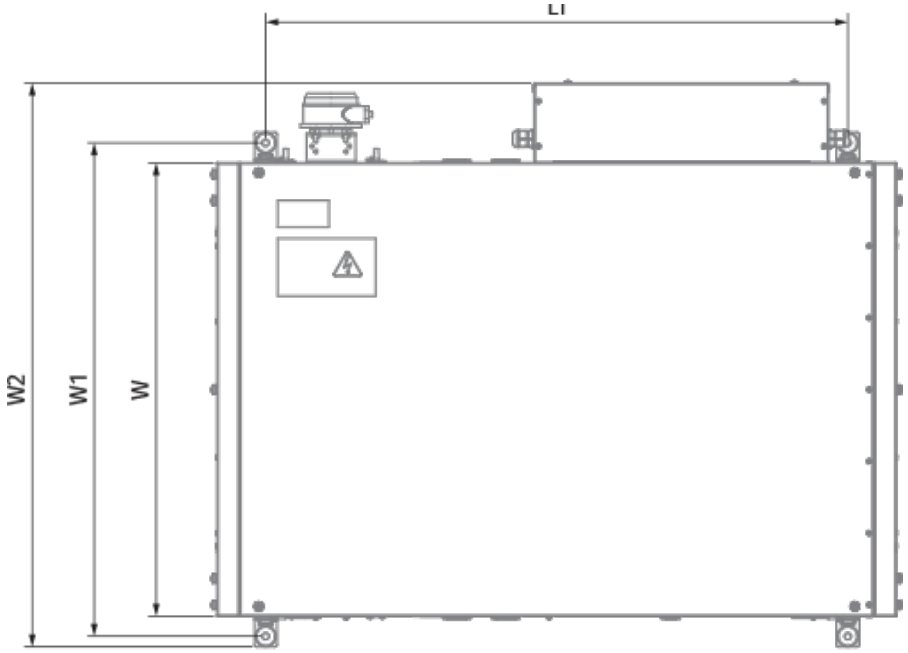
L1
W2
W1
W

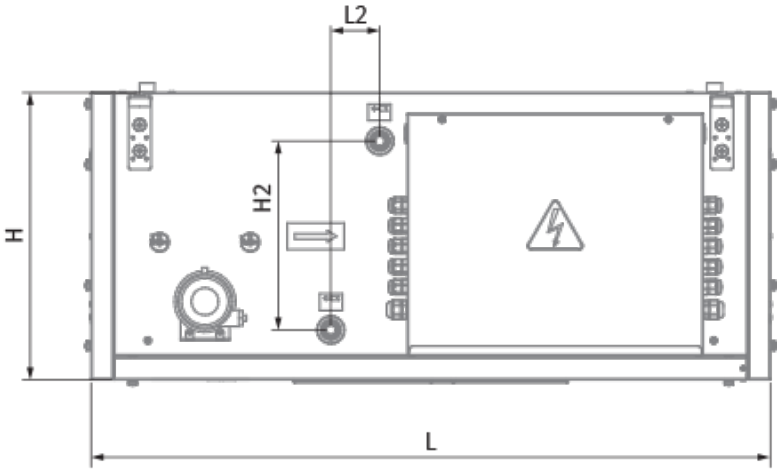
L2
H
H2
L

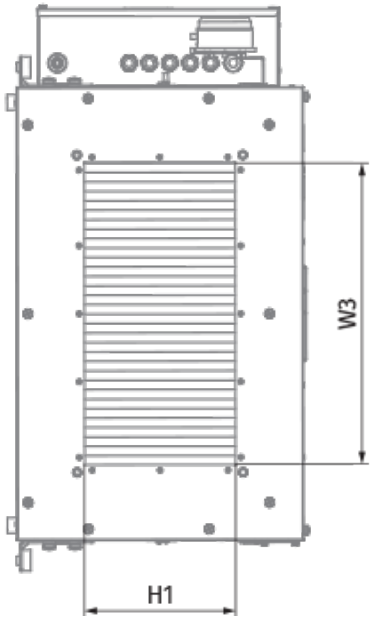
W3
H1

Ecodesign

Warenzeichen	Blauberg
Modell	Blaubox EC MW 4000 S31
Antriebsart	Integrierter VSD
Typ des Wärmerückgewinnungssystems	Nicht vorhanden
Statischer Druck bei Nennvolumenstrom (Pa)	250
Maximale externe Leckagerate (%)	4
Statische Effizienz (%)	36.8
Anlagentyp	NRVU UVU
Effektive Eingangsleistung (kW)	0.697
Strömungsgeschwindigkeit im Querschnitt (m/s)	2.159
Energieeffizienzklasse der Filter	B
Schallleistungspegel (dB(A))	70

Zubehör

Schalldämpfer

Produktname	Foto	Beschreibung
SD 70x40	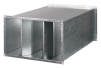	Schalldämpfer für Lüftungskanäle

Sonstiges

Produktname	Foto	Beschreibung
EVA 70x40		Anti-Vibrations-Verbinder

Gitter und Hauben

Produktname	Foto	Beschreibung
SL 70x40		Manuelle Luftstromklappe für Lüftungskanäle

Sonstiges Zubehör

Produktname	Foto	Beschreibung
FP 874x485x80 ePM1 70% / F7		Panelfilter F7
FP 874x485x80 Coarse 90% / G4		Panelfilter G4

Elektrische Stellantriebe

Produktname	Foto	Beschreibung
Belimo TF24		Elektrischer Stellantrieb
Belimo TF230		Elektrischer Stellantrieb