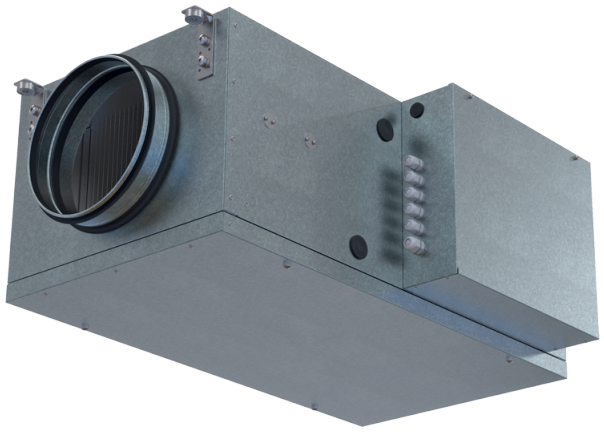

Blaubox EC MW 700 S31

Zuluftanlage mit Warmwasser-Heizregister

- Schalldruckpegel LpA bei 3 m: 44
- Filter: Coarce 90% / G4 (option: ePM1 70% / F7)
- Schallgedämmtes Gehäuse
- Nachheizregister: Wasser
- BMS-Protokoll: Modbus
- Steuerung: Kabelgebundenes Bedienfeld
- Gehäusematerial: Aluzinkbeschichteter Stahl

	Maßeinheit	Blaubox EC MW 700 S31
Stutzengröße	mm	250
Phasen	-	1
Minimale Versorgungsspannung	V	230
Maximale Versorgungsspannung	V	230
Netzfrequenz	Hz	50
Nennleistung	W	139
Stromaufnahme	A	1.05
Maximaler Volumenstrom bei 50 Hz	m³/h	800
Schalldruckpegel LpA bei 3 m	dB(A)	44
Gewicht	kg	27
Filter	-	Coarce 90% / G4 (option: ePM1 70% / F7)
Maximale Fördermitteltemperatur	°C	40
Minimale Fördermitteltemperatur	°C	-30
Schutzart	-	IP22
Motorschutzart	-	IP44
Artikelnummer	-	8096976

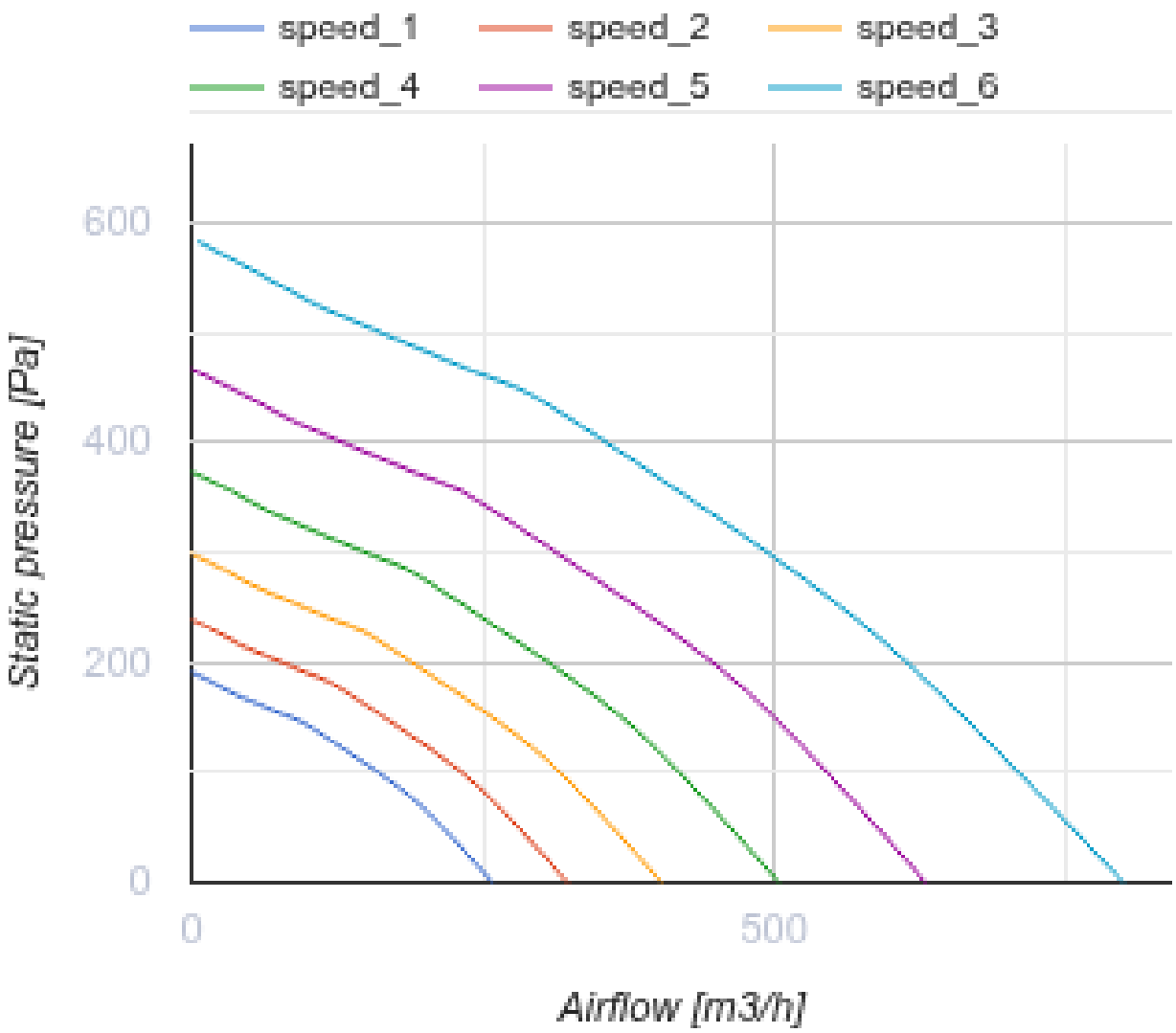
speed_1
speed_2
speed_3
speed_4
speed_5
speed_6
600
400
200
0
Static pressure [Pa]
0
500
Airflow [m3/h]

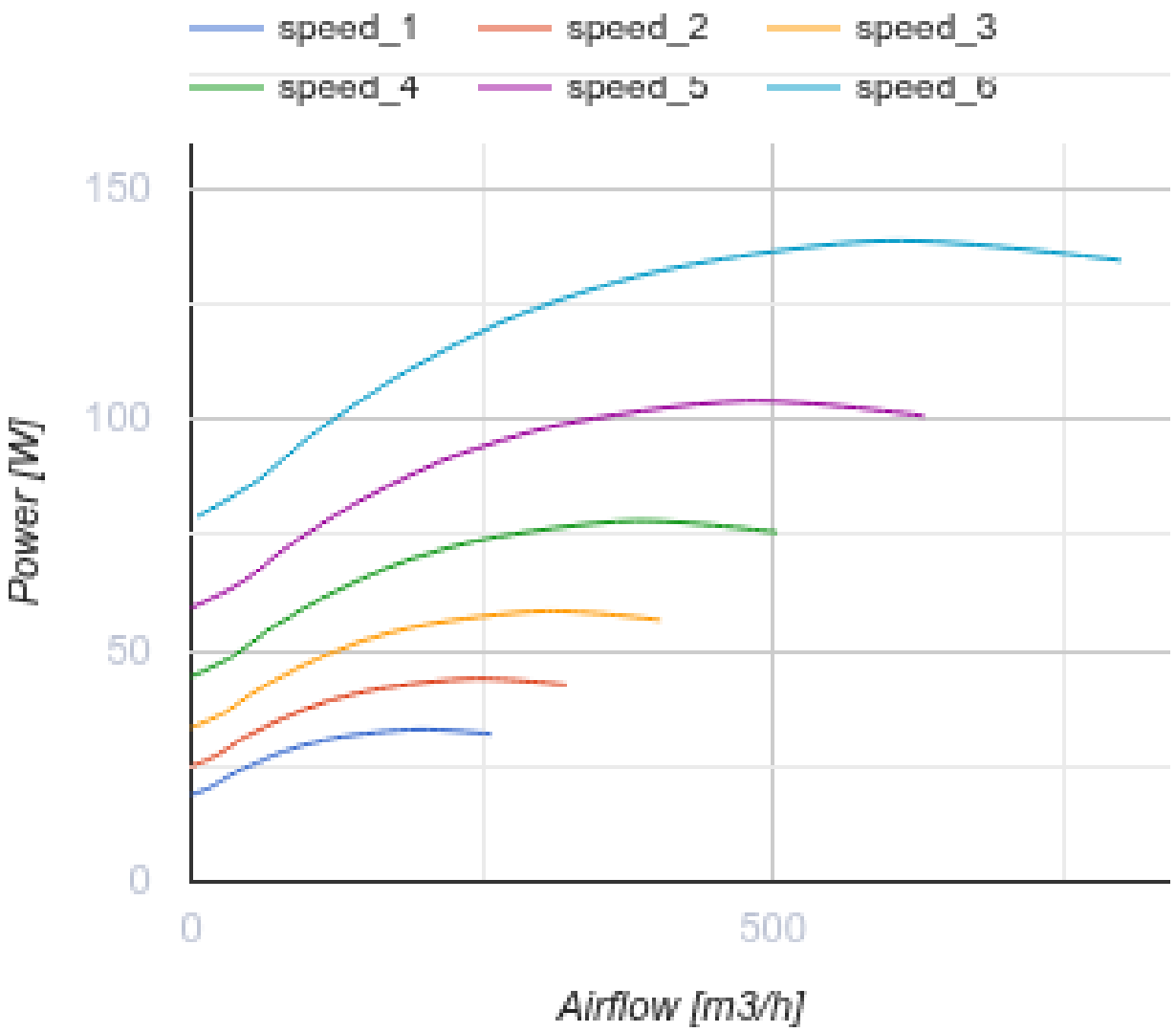

Abmessungen

D	H	H1	L	L1	L2	L3	W	W1
250	350	218	850	903	972	65	460	565

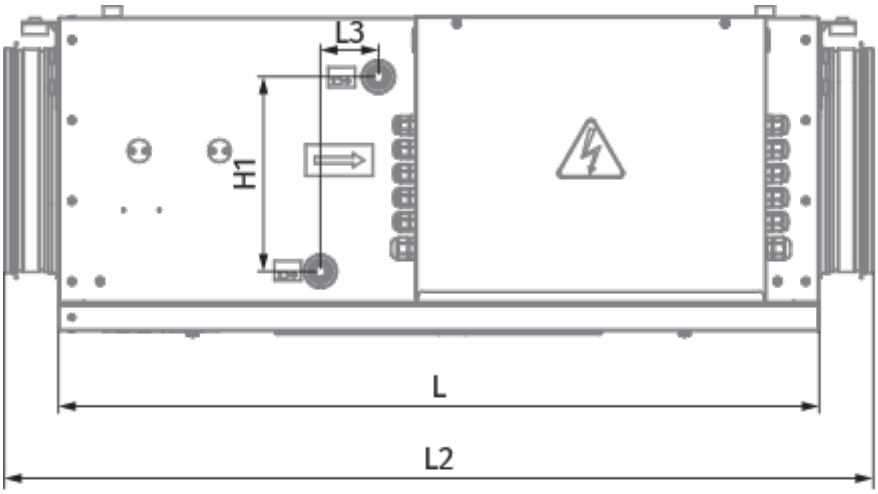
L3
H1
L
L2

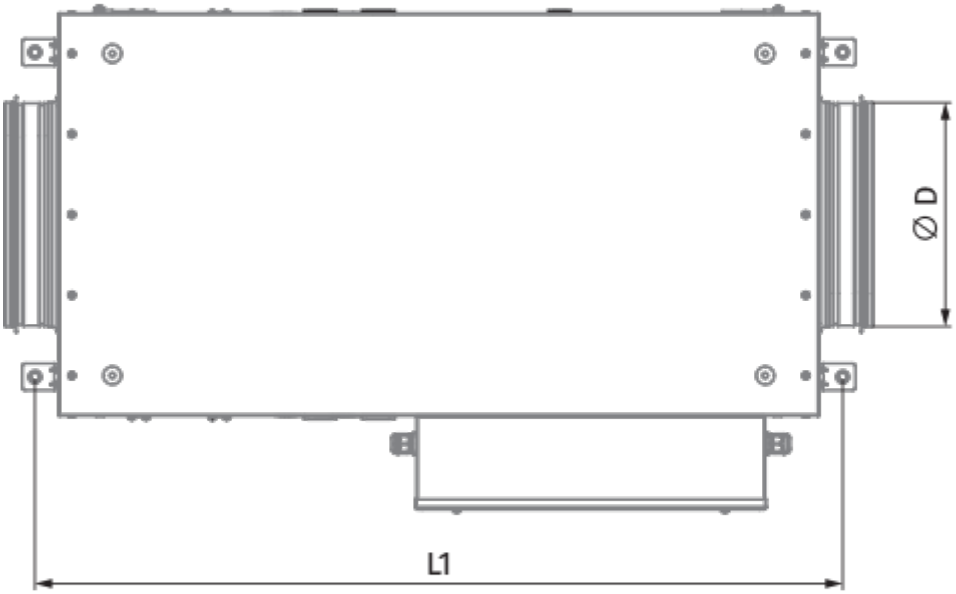
Ø D
L1

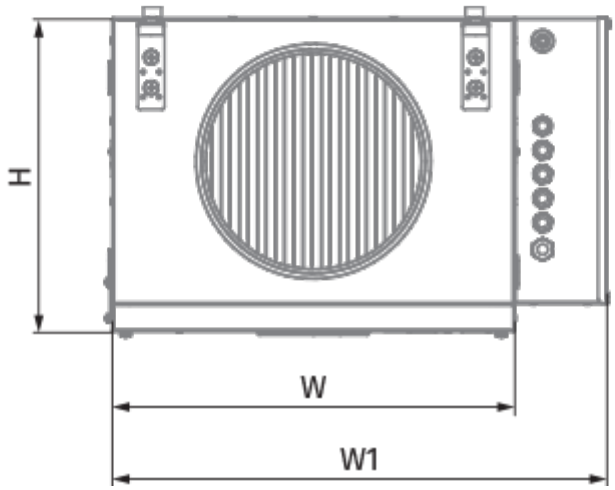
H
W
W1

Ecodesign

Warenzeichen	Blauberg					
Modell	Blaubox EC MW 700 S31					
Spezifischer Energieverbrauch (SEV) (kWh/(m²/a))	Kalt		Durchschnittlich		Warm	
	-52.6	A+	-25.5	C	-10	F
Typ des Lüftungsgeräts	Unidirektional					
Antriebsart	Drehzahlregelung					
Typ des Wärmerückgewinnungssystems	Nicht vorhanden					
Maximaler Luftvolumenstrom (m³/h)	700					
Elektrische Eingangsleistung (W)	136					
Referenzvolumenstrom (m³/s)	0.136					
Referenzdruckdifferenz (Pa)	50					
Spezifische Leistungsaufnahme (SPI) (W/(m³/h))	0.212					
Steuerungstypologie	Örtliche Bedarfssteuerung					
Maximale interne Leckagerate (%)	2.7					
Maximale externe Leckagerate (%)	2.7					
Schallleistungspegel (dB(A))	54					
Jährlicher Stromverbrauch (JSV) (kWh/a)	Kalt		Durchschnittlich		Warm	
	112		112		112	
Jährliche Einsparung an Heizenergie (JEH) (kWh/a)	Kalt		Durchschnittlich		Warm	
	5536		2830		1280	

Zubehör

Schalldämpfer

Produktname	Foto	Beschreibung
SD 250/600		Schalldämpfer für Lüftungsrohre
SD 250/900		Schalldämpfer für Lüftungsrohre
SD 250/1200		Schalldämpfer für Lüftungsrohre

Lüftungszubehör

Produktname	Foto	Beschreibung
VKA 250		Automatische Verschlussklappe für Lüftungsrohre

Sonstiges

Produktname	Foto	Beschreibung
EVA 250	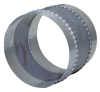	Anti-Vibrations-Verbinder

Sonstiges Zubehör

Produktname	Foto	Beschreibung
FP 384x287x48 ePM1 70% / F7		Panelfilter F7
FP 384x287x48 Coarse 90% / G4		Panelfilter G4

Elektrische Stellantriebe

Produktname	Foto	Beschreibung
Belimo TF24		Elektrischer Stellantrieb
Belimo TF230		Elektrischer Stellantrieb