

BlauFast IsoSys RB125/45°

Die neuen BlauFast IsoSys Rohre für unser BlauFast System ergänzen die bisherigen BlauFlex Iso N Rohre und sind ideal, um Lüftungssysteme im modernen Bau zu verbinden. Die Rohre sind aus EPS gefertigt, haben einen hohen Isolationswert und sind mit Durchmesser 125 mm oder 160 mm verfügbar

- Gehäusematerial: Polystyrol

	Maßeinheit	BlauFast IsoSys RB125/45°

Abmessungen

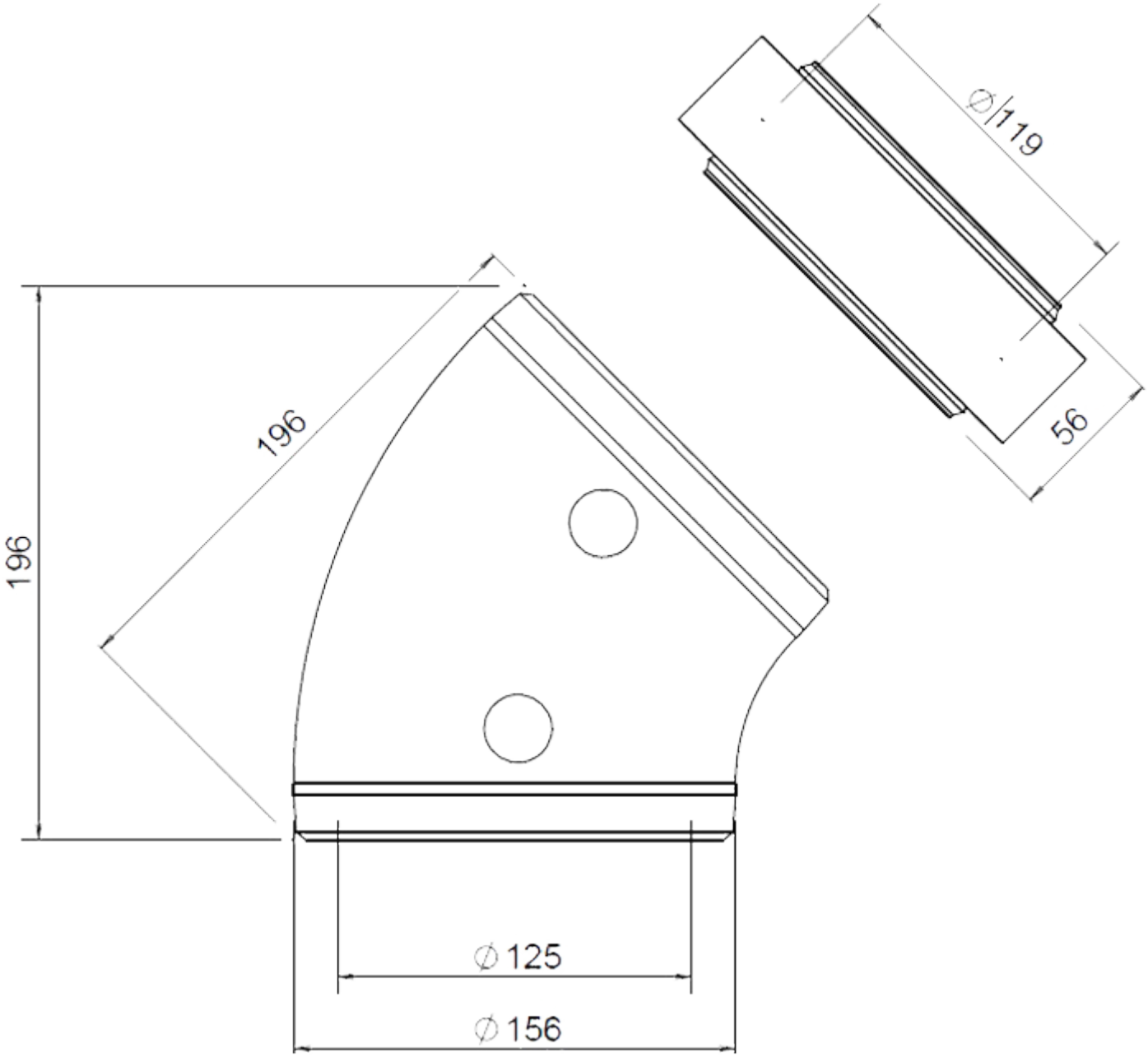
Ø119
56
196
196
Ø125
Ø156