

BlauFast IsoSys RB160/45°

Die neuen BlauFast IsoSys Rohre für unser BlauFast System ergänzen die bisherigen BlauFlex Iso N Rohre und sind ideal, um Lüftungssysteme im modernen Bau zu verbinden. Die Rohre sind aus EPS gefertigt, haben einen hohen Isolationswert und sind mit Durchmesser 125 mm oder 160 mm verfügbar

- Gehäusematerial: Polystyrol

	Maßeinheit	BlauFast IsoSys RB160/45°

Abmessungen

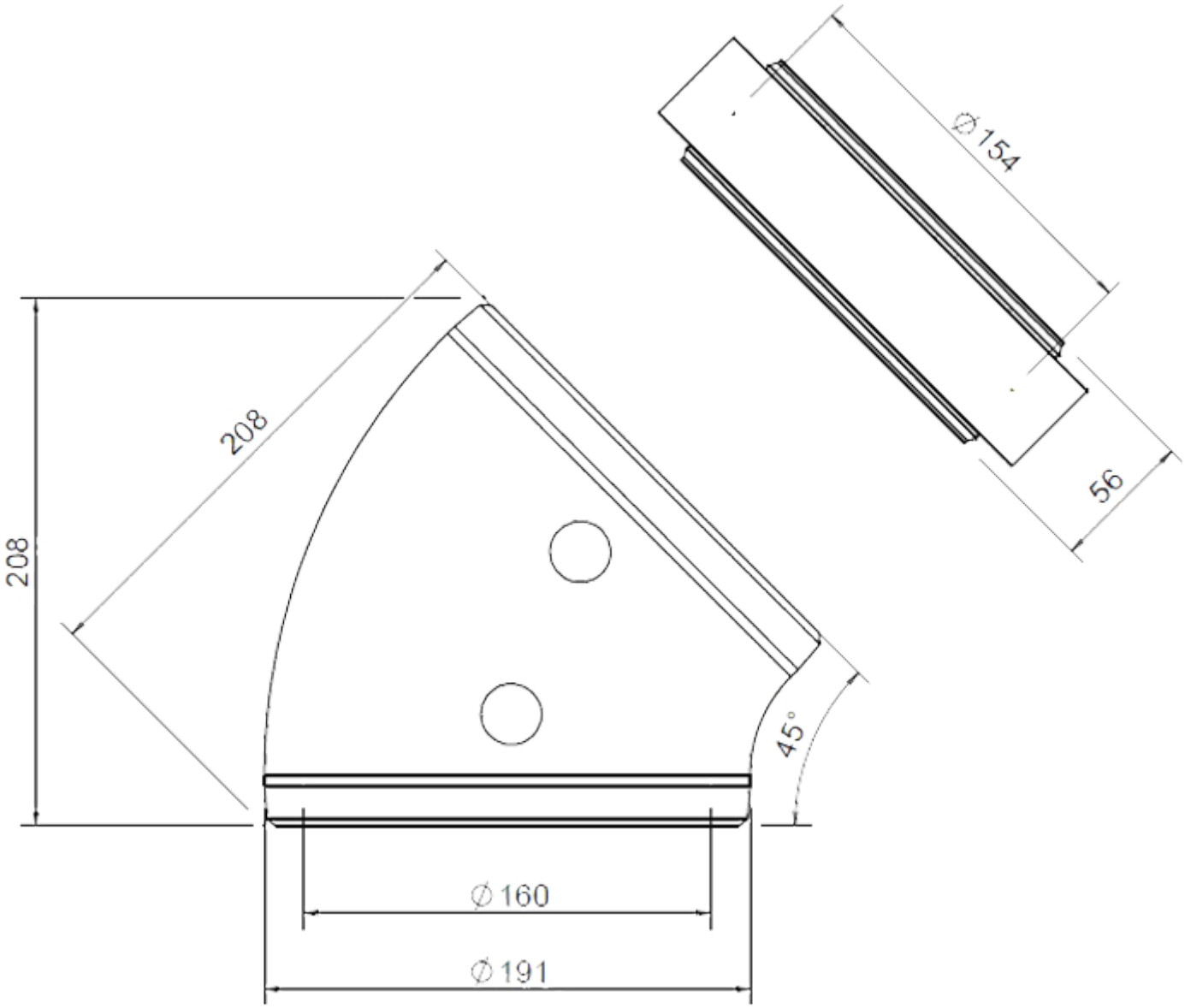
Ø154
56
208
208
45°
Ø160
Ø191