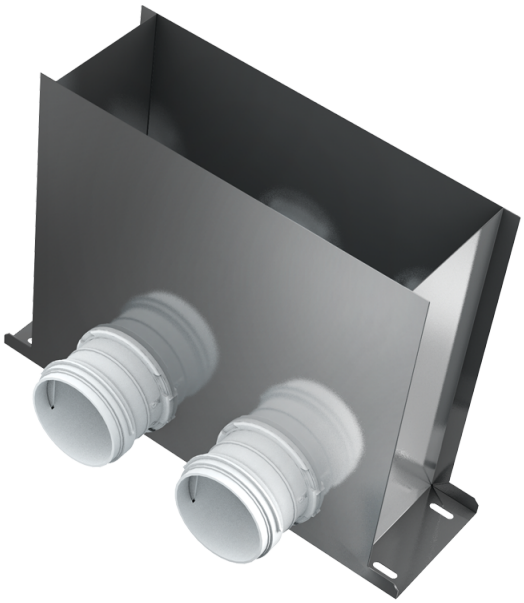

BlauFast RPF 300x100/63x2 M

Ventiladapter für den Anschluss von Lüftungsgittern und Ventilen an Rohre mit ∅ 63 mm in Zu- und Abluftsystemen von Wohngebäuden

- Gehäusematerial: Metall

	Maßeinheit	BlauFast RPF 300x100/63x2 M
Stutzengröße	mm	63
Artikelnummer	-	8030048

Abmessungen

∅ D	H	L	W
72	300	401	115

