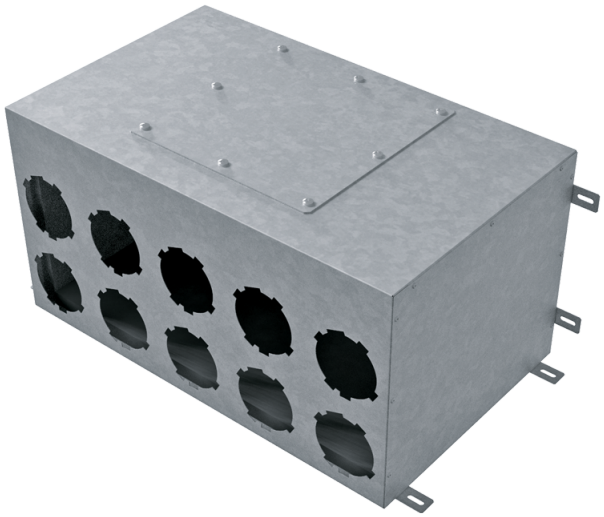

BlauFast SR 160/90x10 02

Für Zu- und Abluftsysteme in Wohngebäuden, zur Verteilung der Luft von der Lüftungsanlage zu den Luftleitungen

- Gehäusematerial: Aluzink

	Maßeinheit	BlauFast SR 160/90x10 02
Stutzengröße	mm	90
Artikelnummer	-	8075278

Abmessungen

Ø D1	H	L	W
157	302	580	350

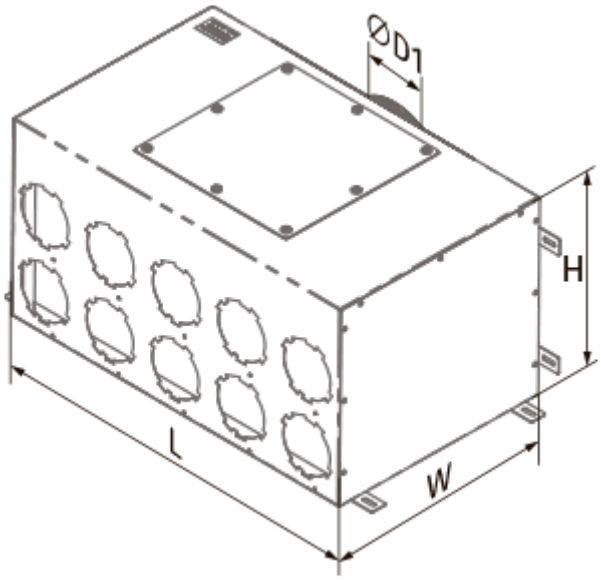
ØD1
H
L
W