

Box 40x20 2E

Radial-Rohrventilator mit rückwärts gekrümmten Schaufeln

- Schalldruckpegel LpA bei 3 m: 50
- Laufradtyp: Radiallaufrad mit rückwärts gekrümmten Schaufeln
- Gehäusematerial: Verzinkter Stahl
- In beliebiger Position

	Maßeinheit	Box 40x20 2E
Stutzengröße	mm	400x200
Phasen	-	1
Minimale Versorgungsspannung	V	220
Maximale Versorgungsspannung	V	240
Netzfrequenz	Hz	50/60
Nennleistung	W	138
Stromaufnahme	A	0.6
Maximaler Volumenstrom bei 50 Hz	m³/h	930
Drehzahl bei 50 Hz	-	2600
Schalldruckpegel LpA bei 3 m	dB(A)	50
Gewicht	kg	11.25
Maximale Fördermitteltemperatur	°C	45
Minimale Fördermitteltemperatur	°C	-25
Schutzart	-	IPX4
Motorschutzart	-	IP44
Material des Laufrads	-	Plastik
Artikelnummer	-	8013782

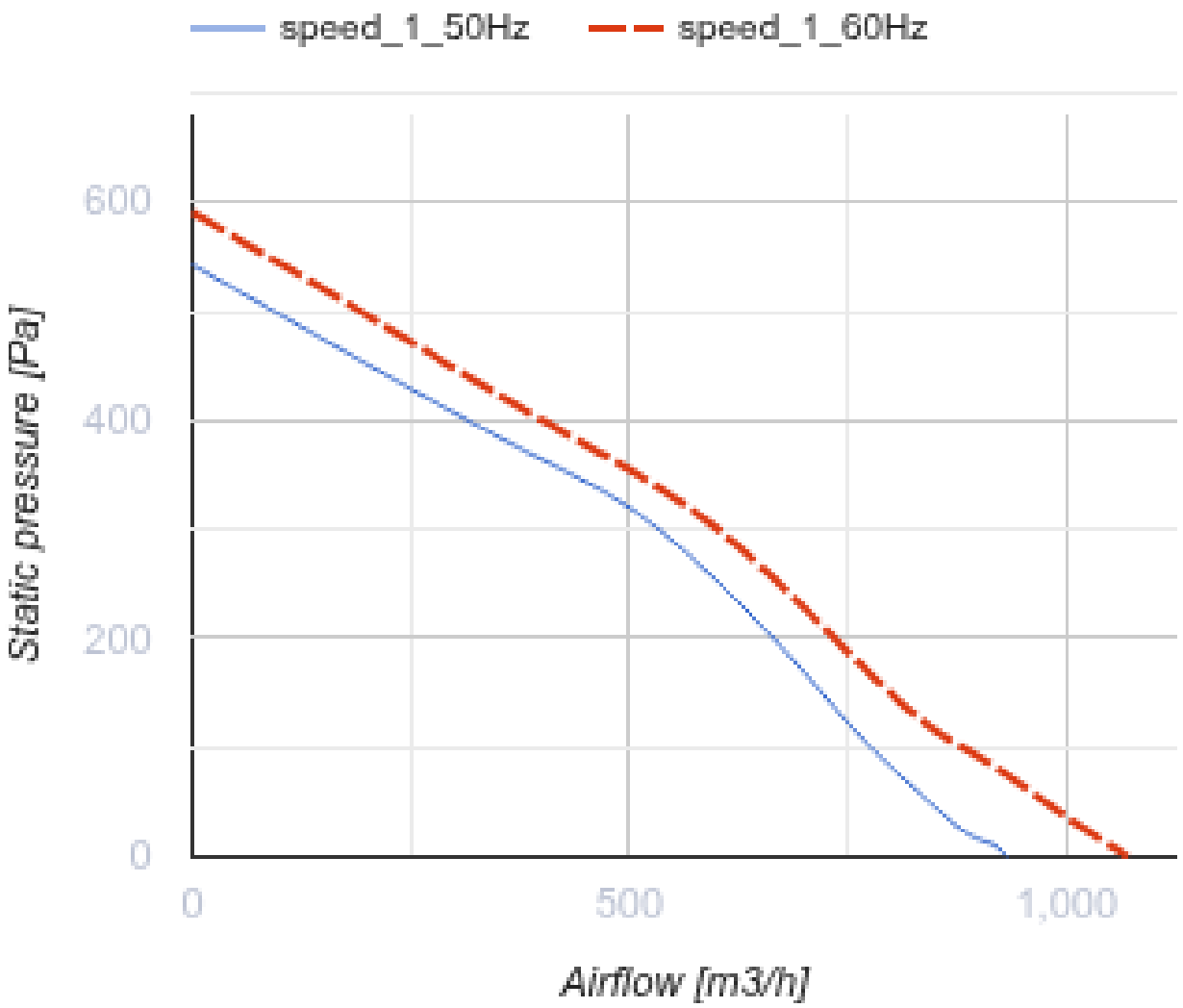
speed_1_50Hz
speed_1_60Hz
600
400
200
0
Static pressure [Pa]
0
500
1,000
Airflow [m3/h]

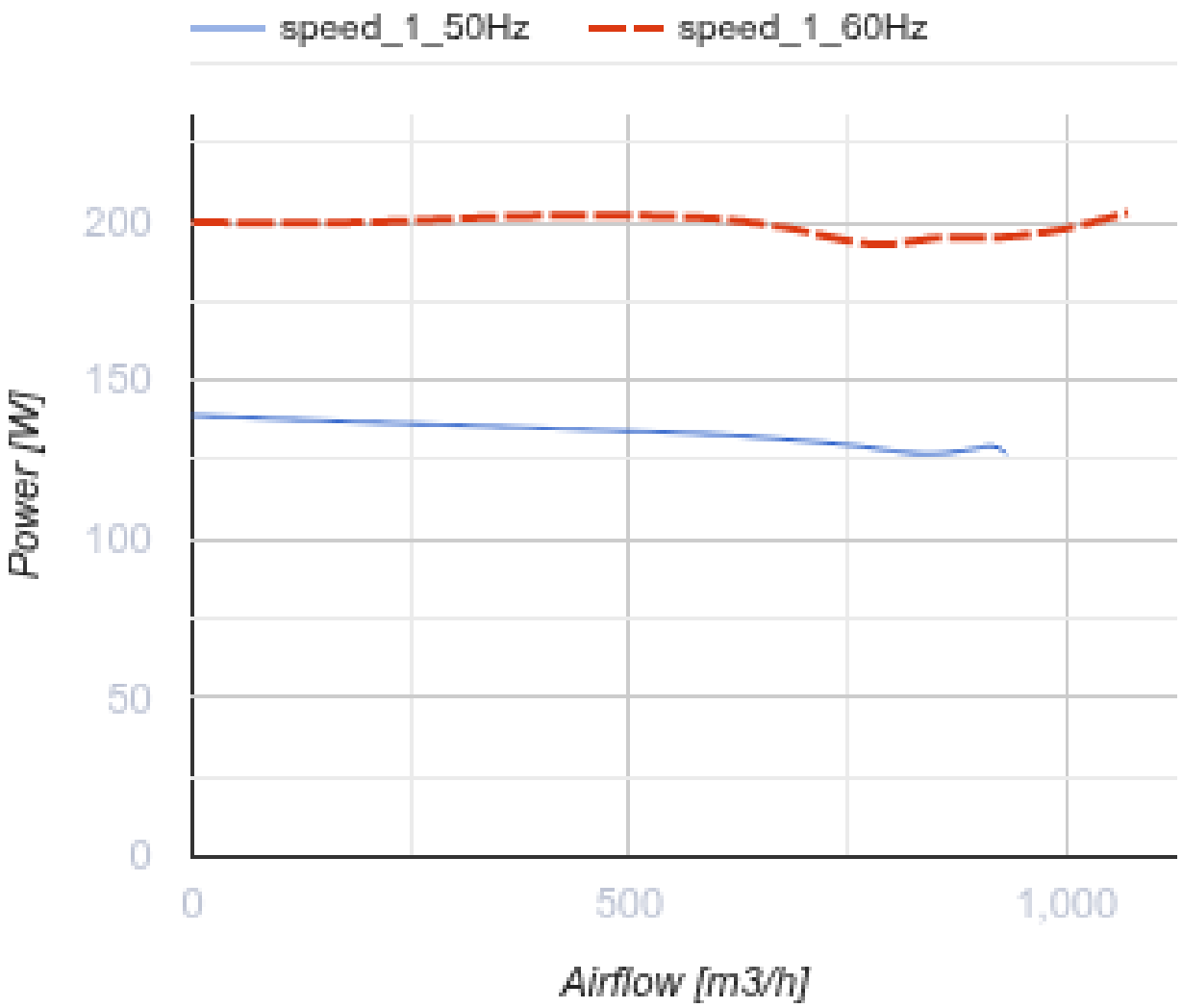

Abmessungen

B	B1	H	H1	H2	L
400	440	200	240	240	500

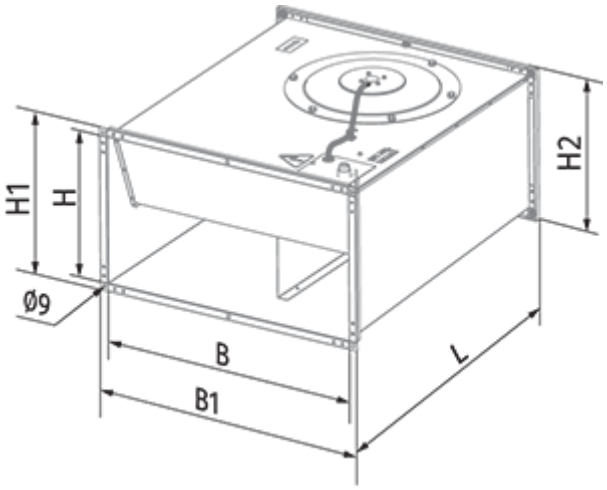
H1
H
H2
Ø9
B
B1
L

Ecodesign

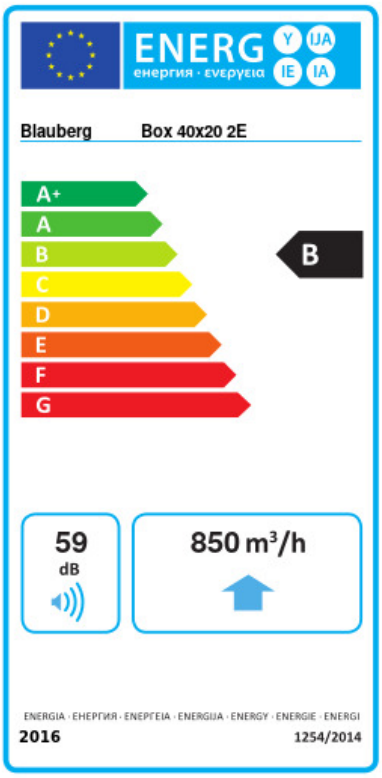

Warenzeichen	Blauberg					
Modell	Box 40x20 2E					
Spezifischer Energieverbrauch (SEV) (kWh/(m²/a))	Kalt		Durchschnittlich		Warm	
	-53.7	A+	-26.6	B	-11.1	E
Typ des Lüftungsgeräts	Unidirektional					
Antriebsart	Mehrstufig					
Typ des Wärmerückgewinnungssystems	Nicht vorhanden					
Maximaler Luftvolumenstrom (m³/h)	850					
Elektrische Eingangsleistung (W)	138					
Referenzvolumenstrom (m³/s)	0.165					
Referenzdruckdifferenz (Pa)	50					
Spezifische Leistungsaufnahme (SPI) (W/(m³/h))	0.128					
Steuerungstypologie	Örtliche Bedarfssteuerung					
Maximale externe Leckagerate (%)	2.7					
Schallleistungspegel (dB(A))	59					
Anlagentyp	RVU UVU					
Jährlicher Stromverbrauch (JSV) (kWh/a)	Kalt		Durchschnittlich		Warm	
	68		68		68	
Jährliche Einsparung an Heizenergie (JEH) (kWh/a)	Kalt		Durchschnittlich		Warm	
	5536		2830		1280	