

Box 80x50 4D

Radial-Rohrventilator mit rückwärts gekrümmten Schaufeln

- Schalldruckpegel LpA bei 3 m: 58
- Laufradtyp: Radiallaufrad mit rückwärts gekrümmten Schaufeln
- Gehäusematerial: Verzinkter Stahl
- In beliebiger Position

	Maßeinheit	Box 80x50 4D
Stutzengröße	mm	800x500
Phasen	-	3
Minimale Versorgungsspannung	V	400
Maximale Versorgungsspannung	V	400
Netzfrequenz	Hz	50
Nennleistung	W	1508
Stromaufnahme	A	2.71
Maximaler Volumenstrom bei 50 Hz	m³/h	7800
Drehzahl bei 50 Hz	-	1440
Schalldruckpegel LpA bei 3 m	dB(A)	58
Gewicht	kg	54
Maximale Fördermitteltemperatur	°C	60
Minimale Fördermitteltemperatur	°C	-30
Schutzart	-	IPX4
Motorschutzart	-	IP44
Material des Laufrads	-	Aluminium
Artikelnummer	-	8086885

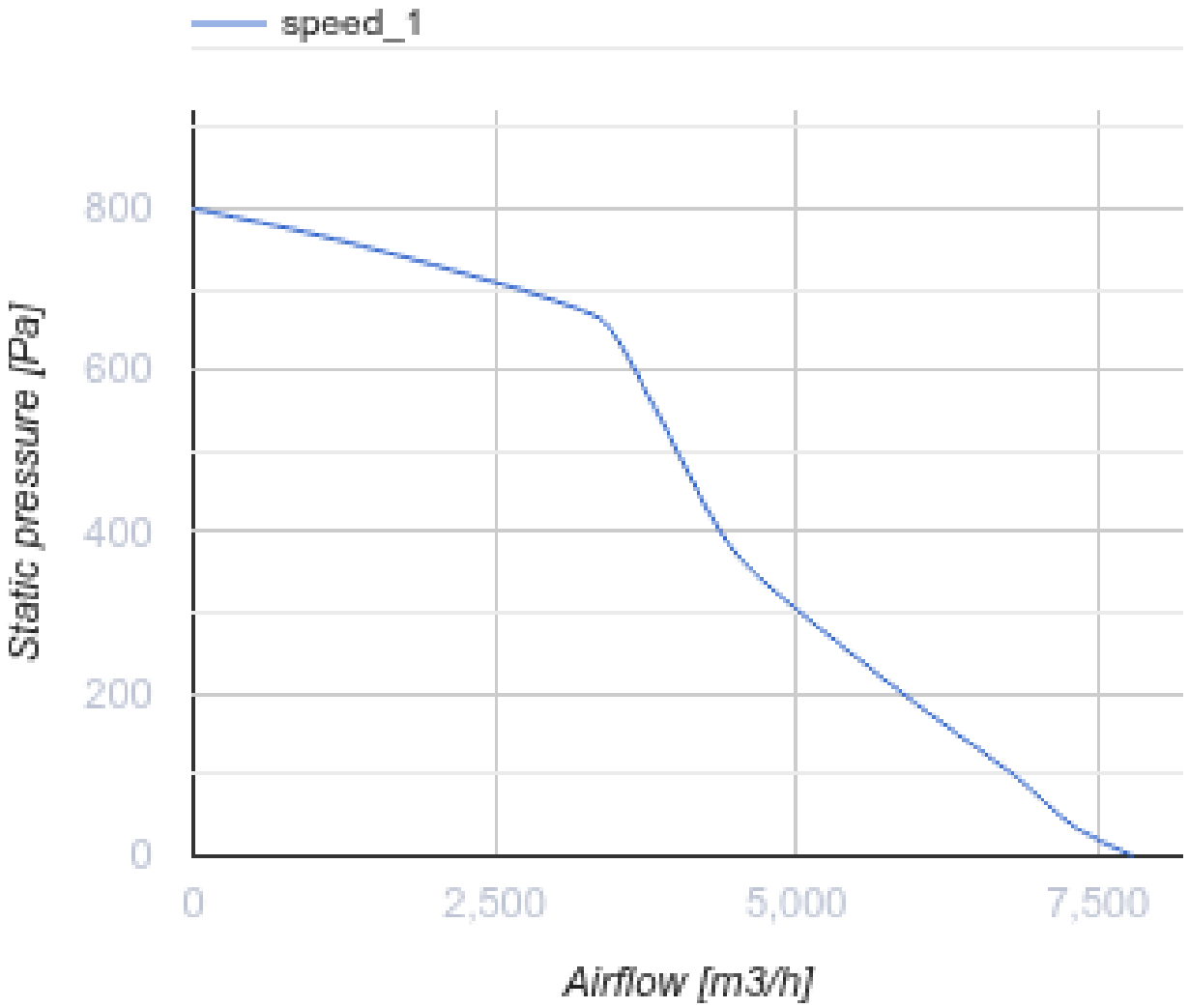
speed_1
800
600
400
200
0
Static pressure [Pa]
0
2,500
5,000
7,500
Airflow [m3/h]

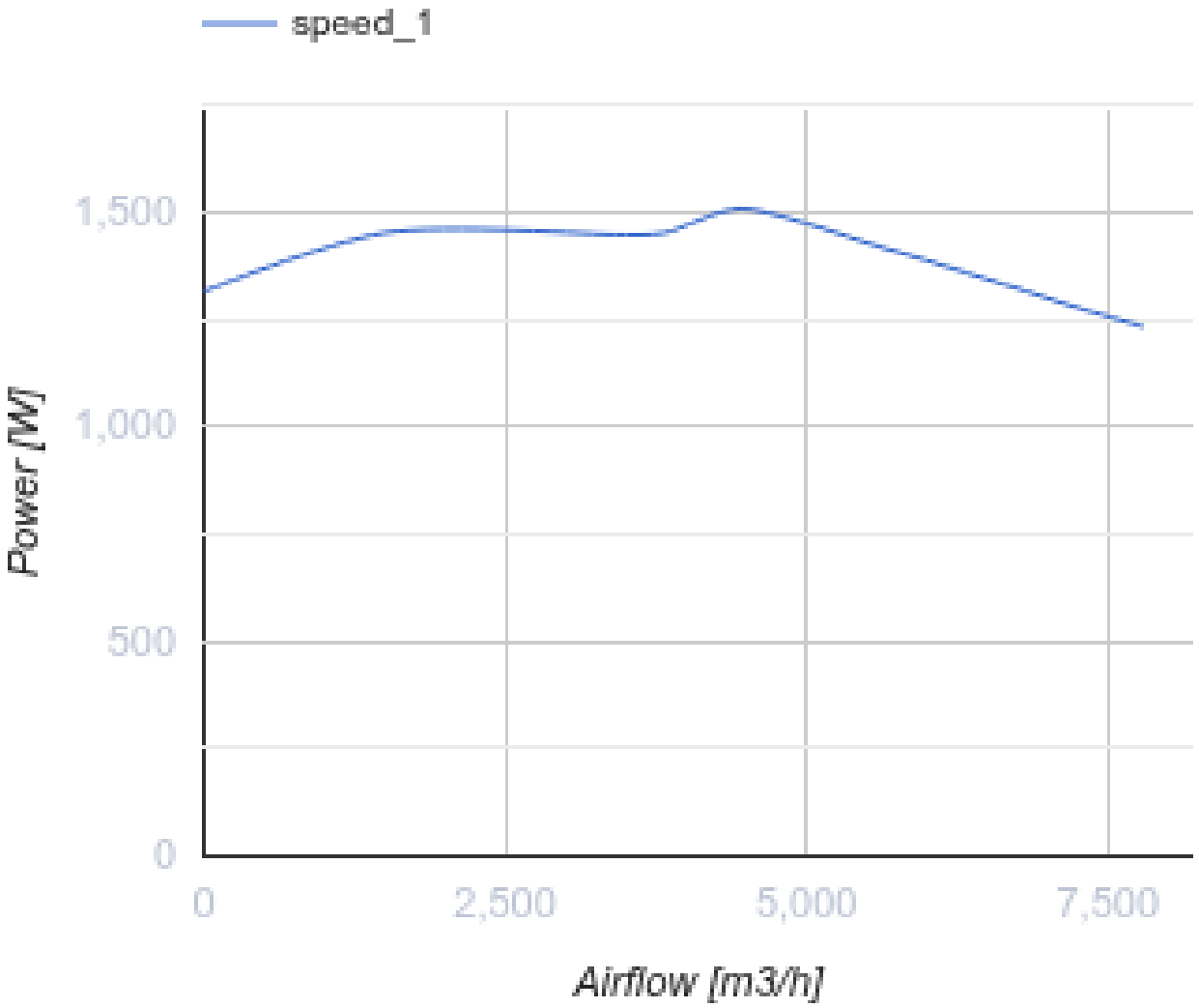

Abmessungen

B	B1	H	H1	H2	L
800	840	500	540	540	903

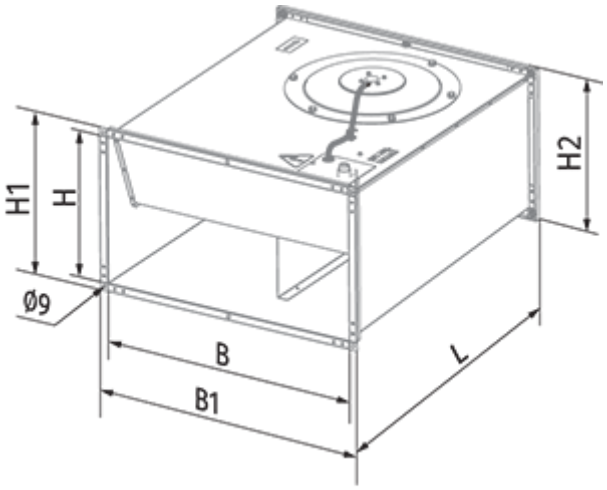
H1
H
H2
Ø9
B
B1
L

Ecodesign

Warenzeichen	Blauberg
Modell	Box 80x50 4D
Typ des Lüftungsgeräts	Unidirektional
Antriebsart	Externer MSD oder VSD
Typ des Wärmerückgewinnungssystems	Nicht vorhanden
Statischer Druck bei Nennvolumenstrom (Pa)	655
Maximale externe Leckagerate (%)	2.7
Statische Effizienz (%)	45.1
Anlagentyp	NRVU UVU
Effektive Eingangsleistung (kW)	1.451
Schallleistungspegel (dB(A))	82