

CDT1 E4.0

Drehzahlregler

- Gehäusematerial: Kunststoff

	Maßeinheit	CDT1 E4.0
Phasen	-	1
Minimale Versorgungsspannung	V	230
Maximale Versorgungsspannung	V	230
Netzfrequenz	Hz	50
Gewicht	kg	0.26
Maximale Lufttemperatur der Umgebung	°C	35
Schutzart	-	IP44
Artikelnummer	-	8029592

Abmessungen

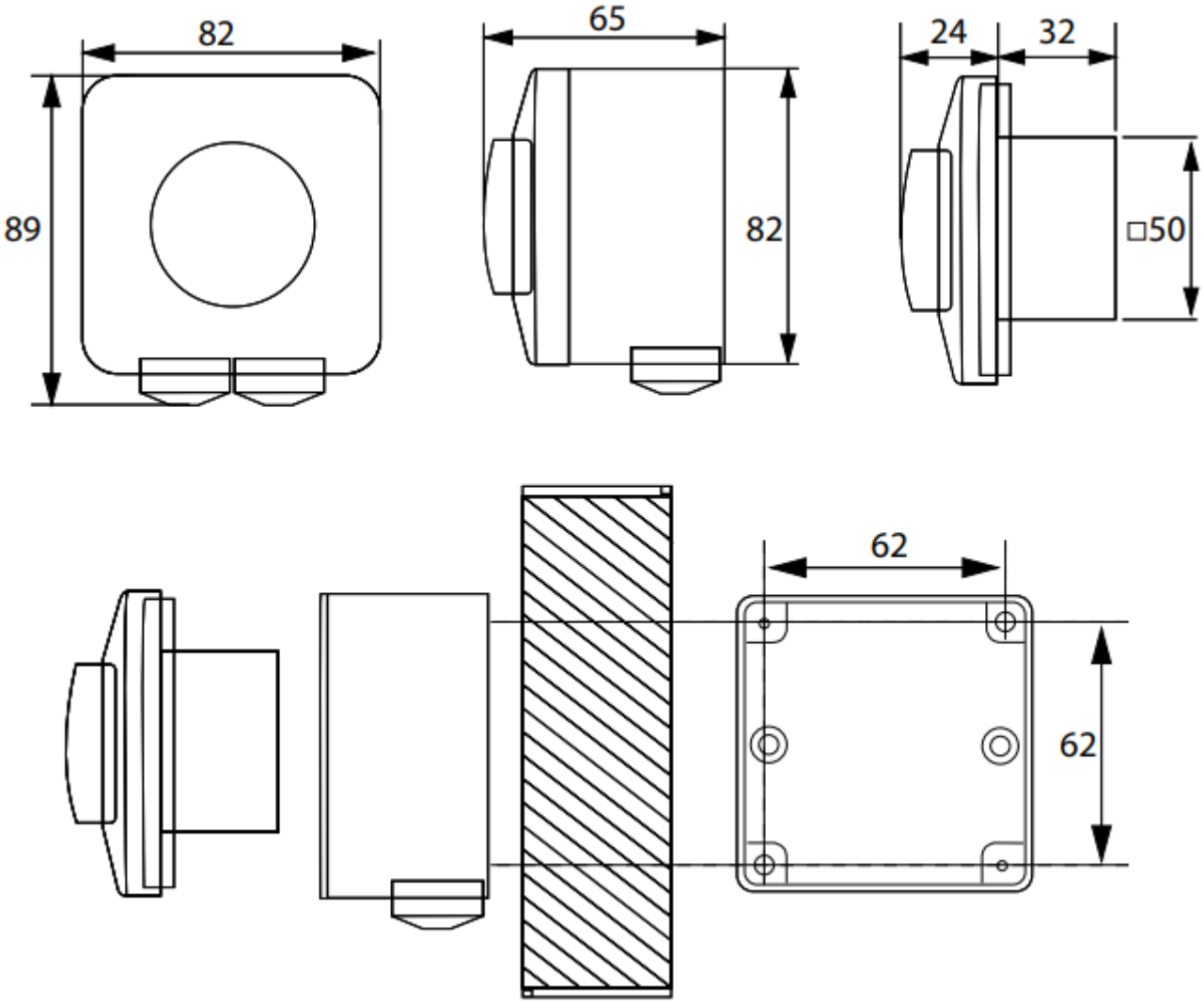
82
89
65
82
24
32
□50
62
62