

CDTE E/0-10

Drehzahlregler für EC-Motoren zur Aufputzmontage

	Maßeinheit	CDTE E/0-10
Gewicht	kg	0.12
Maximale Lufttemperatur der Umgebung	°C	35
Schutzart	-	IP40
Artikelnummer	-	8014505

Abmessungen

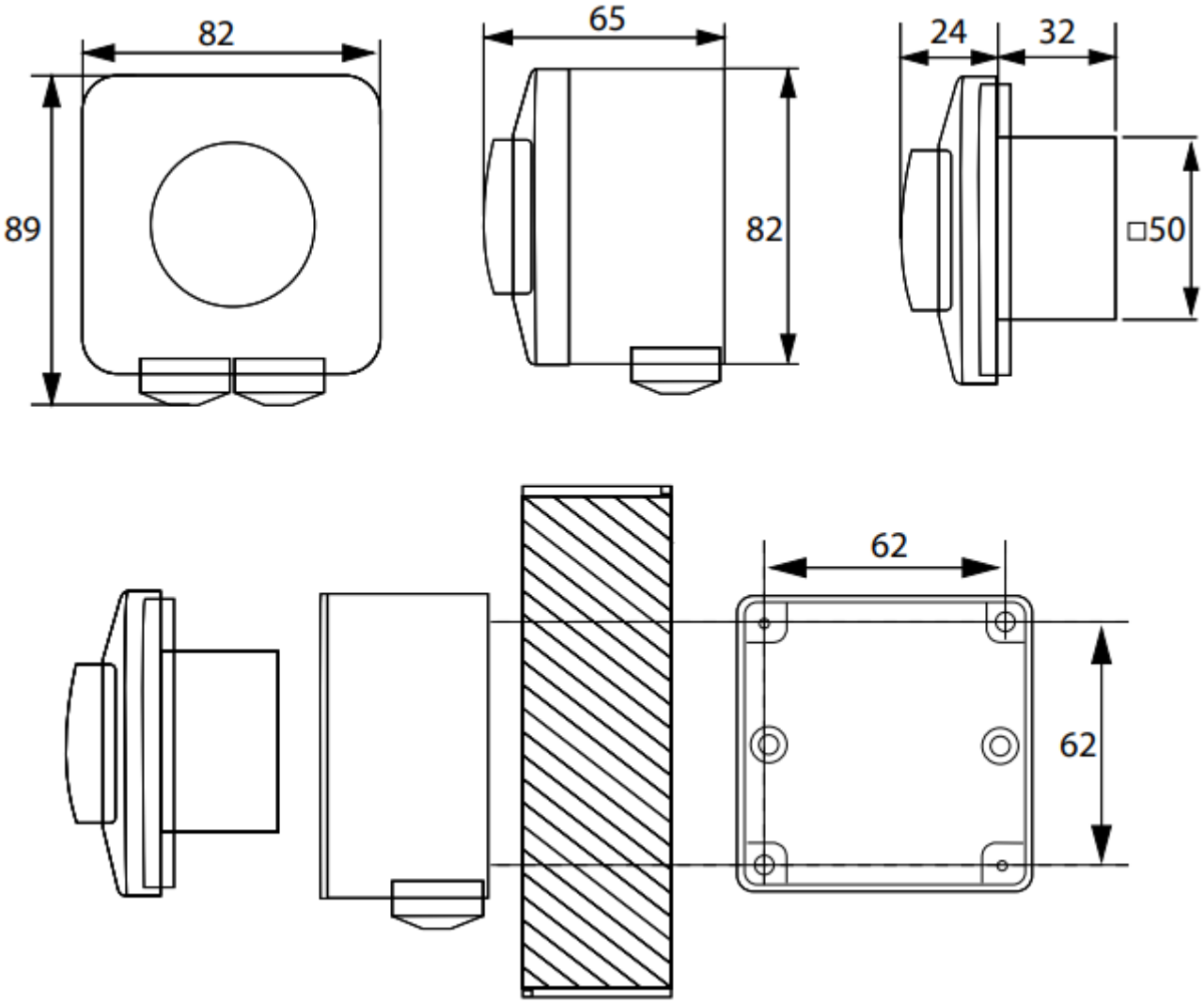
82
89
65
82
24
32
□50
62
62