

Centro 250 L G1

Radial-Rohrventilatoren im Kunststoffgehäuse

- Steuerung: Eingebauter Drehzahlregler
- Laufradtyp: Radiallaufrad mit rückwärts gekrümmten Schaufeln
- Gehäusematerial: Polypropylen
- In beliebiger Position
- Stromkabel mit Netzstecker
- Temperatursensor: Eingebaut

	Maßeinheit	Centro 250 L G1	
Stutzengröße	mm	250	
Phasen	-	1	
Maximale Versorgungsspannung	V	230	
Minimale Versorgungsspannung	V	230	
Netzfrequenz	Hz	50	60
Nennleistung	W	108	
Stromaufnahme	A	0.47	
Maximaler Volumenstrom bei 50 Hz	m³/h	865	
Drehzahl bei 50 Hz	-	2560	
Gewicht	kg	4.3	
Maximale Fördermitteltemperatur	°C	50	
Minimale Fördermitteltemperatur	°C	-25	
Schutzart	-	IPX4	
Motorschutzart	-	IP44	
Material des Laufrads	-	Plastik	
Artikelnummer	-	8086809	

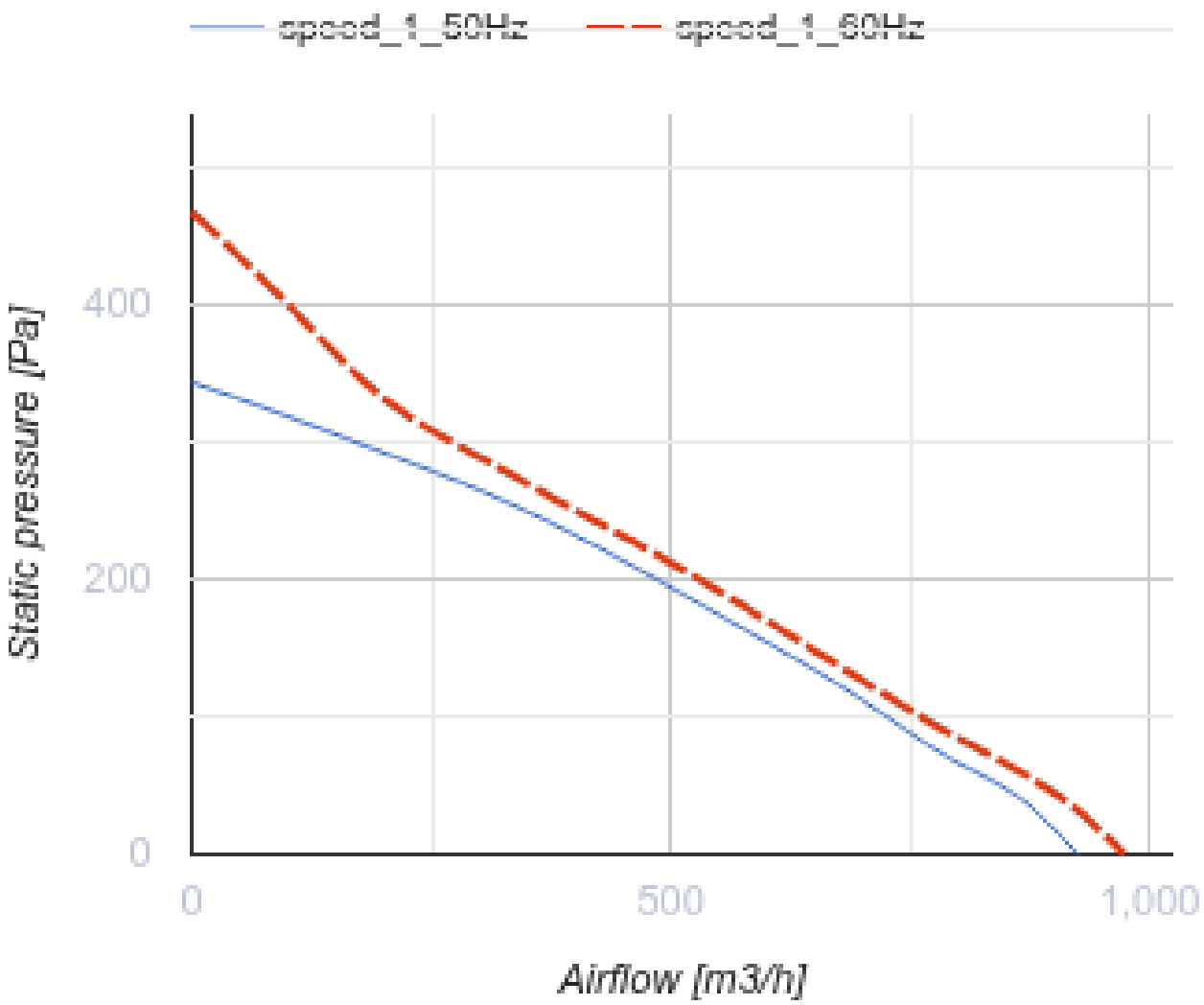
speed_1_50Hz
speed_1_60Hz
Static pressure [Pa]
400
200
0
0
500
1,000
Airflow [m3/h]

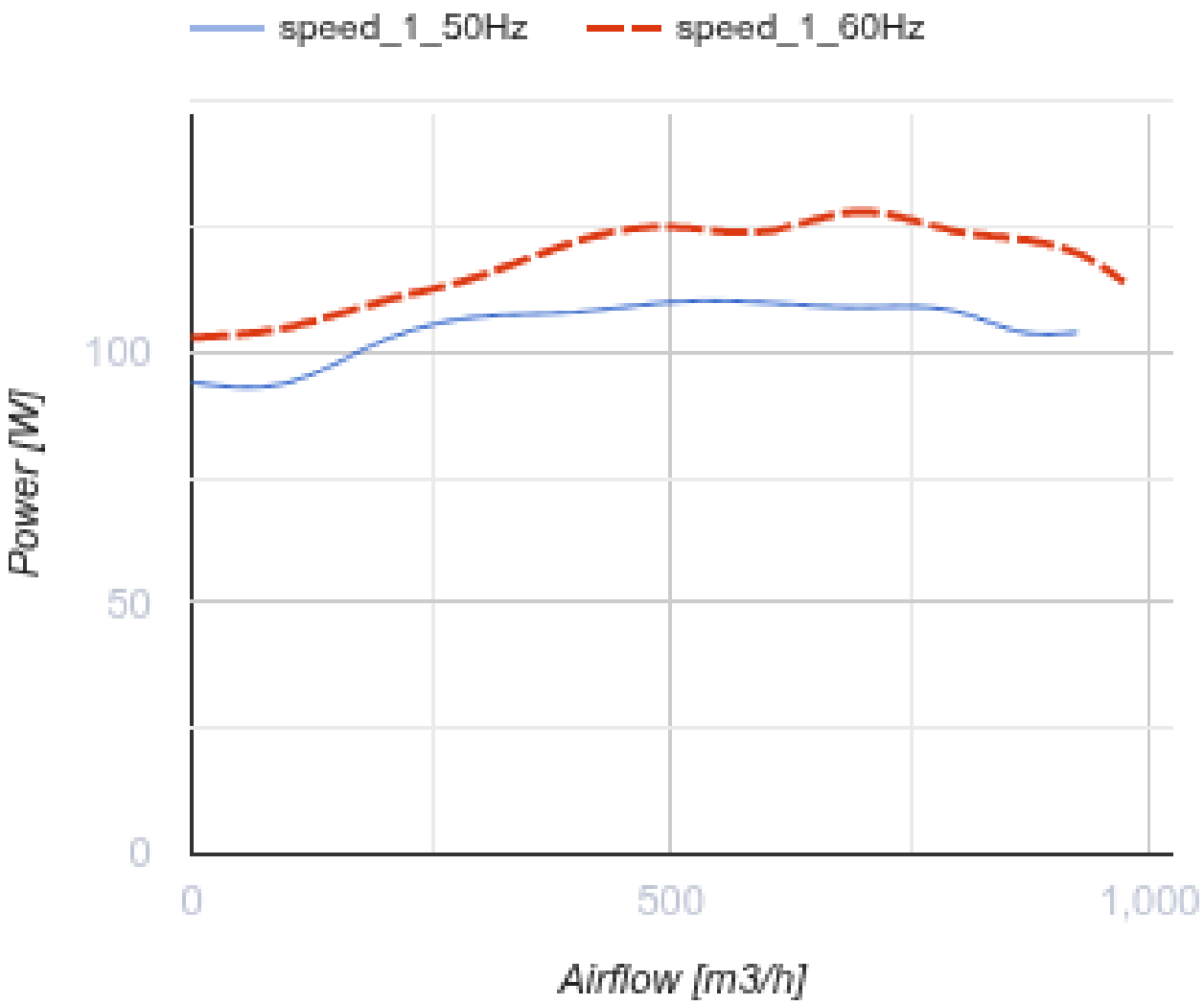

Abmessungen

ØD	ØD1	B	L	L1	L2	L3
250	340	354	265	30	30	40

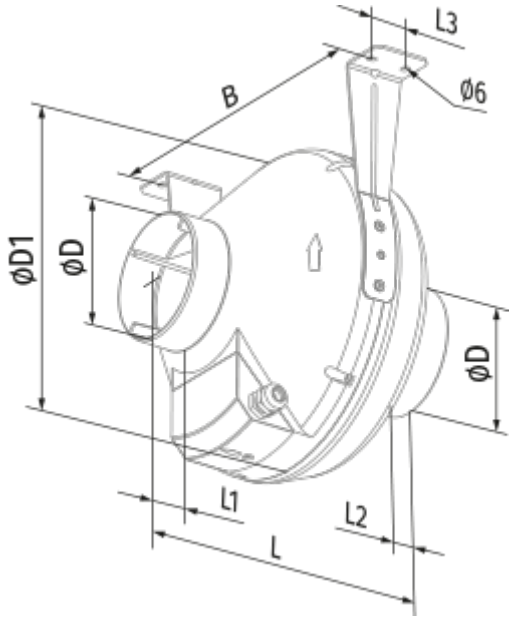
L3
B
Ø6
ØD1
ØD
ØD
L1
L2
L

Ecodesign

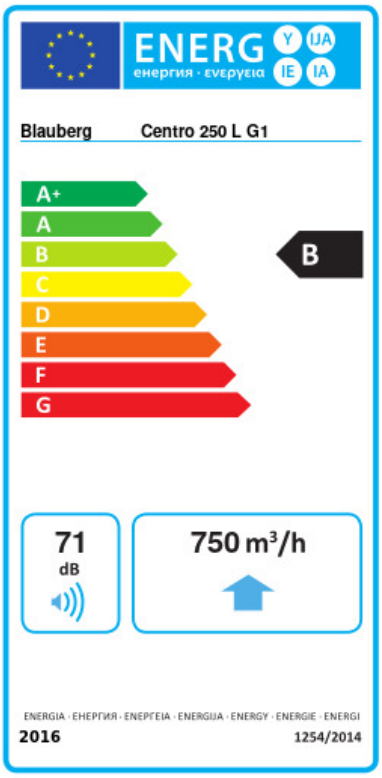

Warenzeichen	Blauberg					
Modell	Centro 250 L G1					
Spezifischer Energieverbrauch (SEV) (kWh/(m²/a))	Kalt		Durchschnittlich		Warm	
	-54.1	A+	-27	B	-11.5	E
Typ des Lüftungsgeräts	Unidirektional					
Antriebsart	Drehzahlregelung					
Typ des Wärmerückgewinnungssystems	Nicht vorhanden					
Maximaler Luftvolumenstrom (m³/h)	750					
Elektrische Eingangsleistung (W)	108					
Referenzvolumenstrom (m³/s)	0.146					
Referenzdruckdifferenz (Pa)	50					
Spezifische Leistungsaufnahme (SPI) (W/(m³/h))	0.097					
Steuerungstypologie	Örtliche Bedarfssteuerung					
Maximale externe Leckagerate (%)	2.7					
Anlagentyp	RVU UVU					
Schallleistungspegel (dB(A))	71					
Jährlicher Stromverbrauch (JSV) (kWh/a)	Kalt		Durchschnittlich		Warm	
	51		51		51	
Jährliche Einsparung an Heizenergie (JEH) (kWh/a)	Kalt		Durchschnittlich		Warm	
	5536		2830		1280	

Zubehör

Schalldämpfer

Produktname	Foto	Beschreibung
SD 250/600		Schalldämpfer für Lüftungsrohre
SD 250/900		Schalldämpfer für Lüftungsrohre
SD 250/1200		Schalldämpfer für Lüftungsrohre

Filterboxen

Produktname	Foto	Beschreibung
KFBT 250 G4		Luftfilterbox mit Taschenfilter für Lüftungsrohre
KFBT 250 F5	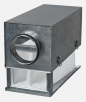	Luftfilterbox mit Taschenfilter für Lüftungsrohre
KFBT 250 F7		Luftfilterbox mit Taschenfilter für Lüftungsrohre

Flexible Rohre und Komponenten

Produktname	Foto	Beschreibung
VRV 250		Federbelastete Rückschlagklappen

Lüftungszubehör

Produktname	Foto	Beschreibung
VKA 250		Automatische Verschlussklappe für Lüftungsrohre

Steuerungen

Produktname	Foto	Beschreibung
CDT E1.8		Thyristor-Drehzahlregler
CDT1 E1.5		Drehzahlregler