

# CIVIC EC DB 500 S21 V.2

Die Lüftungsanlagen CIVIC EC DB V.2 sind für Einzelraumlüftung in Schulklassen, Büroräumen und anderen öffentlichen und gewerblichen Räumen konstruiert

- Schalldruckpegel LpA bei 3 m: 34
- Schalldruckpegel LpA bei 1 m: 44
- Wärmetauschertyp: Gegenstrom
- Material des Wärmetauschers: Polystyrol
- Zuluftfilter: ISO ePM1 ≥ 50 % (F7)
- Abluftfilter: ISO Coarse ≥ 60 % (G4)
- Schallgedämmtes Gehäuse
- Bypass: Automatisch
- BMS-Protokoll: Modbus
- Steuerung: Smartphone
- Gehäusematerial: Beschichteter Stahl
- Feuchtigkeitssensor: Optional
- CO2-Sensor: Optional
- PM2,5-Sensor: Optional
- Temperatursensor: Eingebaut

| | Maßeinheit | CIVIC EC DB 500 S21 V.2 |
|---|---|---|
| Stutzengröße | mm | 250 |
| Phasen | - | 1 |
| Minimale Versorgungsspannung | V | 230 |
| Maximale Versorgungsspannung | V | 230 |
| Netzfrequenz | Hz | 50/60 |
| Nennleistung | W | 238 |
| Stromaufnahme | A | 1.7 |
| Maximaler Volumenstrom bei 50 Hz | m³/h | 510 |
| Schalldruckpegel LpA bei 3 m | dB(A) | 34 |
| Schalldruckpegel LpA bei 1 m | dB(A) | 44 |
| Maximale Effizienz der Wärmerückgewinnung | % | 96 |
| Wärmetauschertyp | - | Gegenstrom |
| Material des Wärmetauschers | - | Polystyrol |
| Gewicht | kg | 95 |
| Zuluftfilter | - | ISO ePM1 ≥ 50 % (F7) |
| Abluftfilter | - | ISO Coarse ≥ 60 % (G4) |
| Maximale Fördermitteltemperatur | °C | 40 |
| Minimale Fördermitteltemperatur | °C | -25 |
| Minimale Lufttemperatur der Umgebung | °C | 1 |

| | | |
|---|---|---|
| Maximale Lufttemperatur der Umgebung | °C | 40 |
| Schutzart | - | IP20 |
| Maximale Luftfeuchtigkeit der Umgebung | % | 60 |
| Motorschutzart | - | IP44 |
| Minimale Wandstärke | mm | 100 |
| Maximale Wandstärke | mm | 2000 |
| Artikelnummer | - | 8089930 |

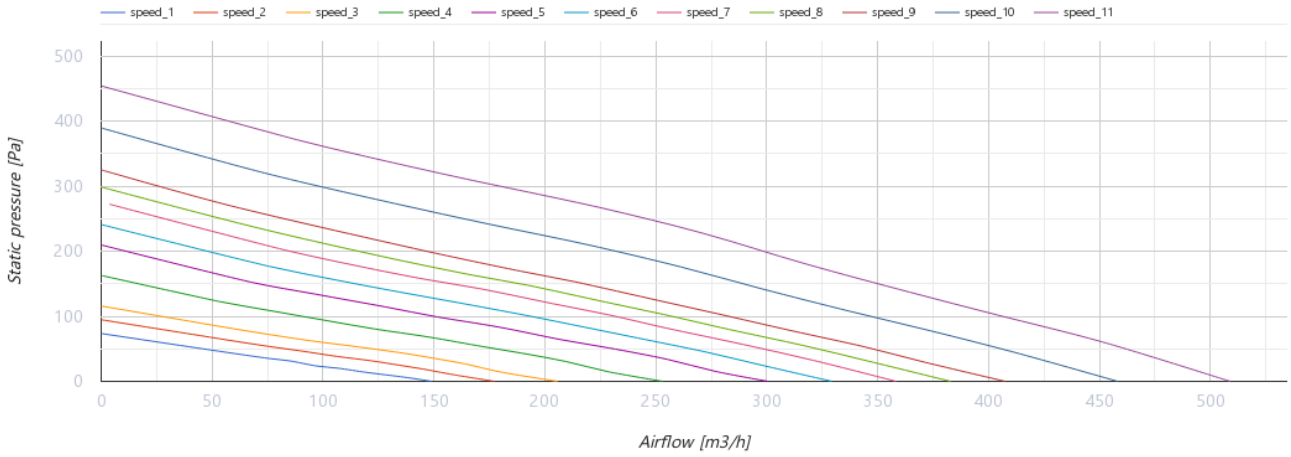


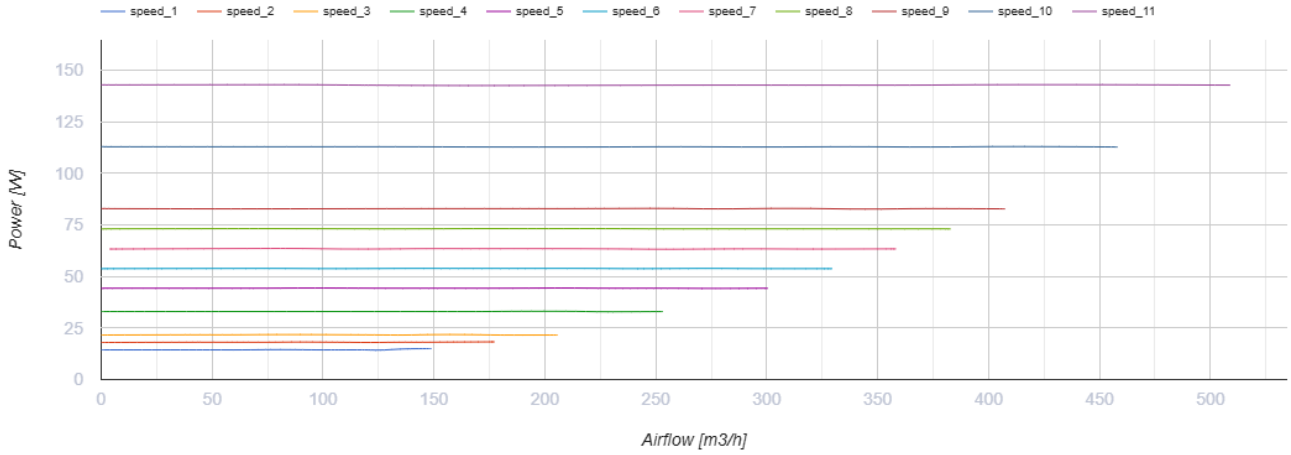


## Abmessungen

| ØD | H | H1 | H2 | L | L1 | L2 | L3 | L4 | W / B | W1 / B1 | W2 / B2 | W3 / B3 |
|---|---|---|---|---|---|---|---|---|---|---|---|---|
| 250 | 458 | 221 | 41 | 1500 | 1135 | 186 | 1422 | 504 | 850 | 181 | 530 | 207 |

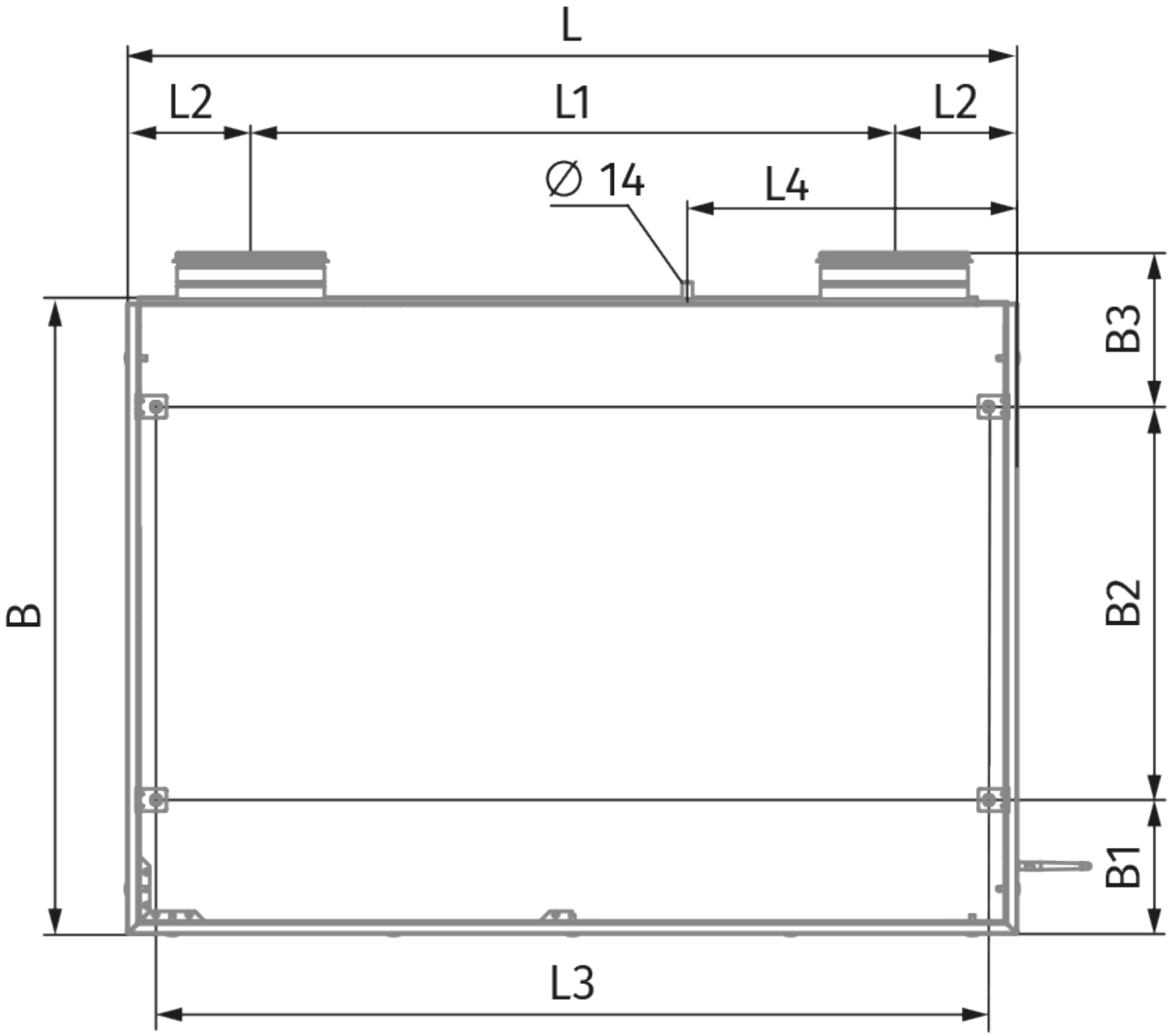
L
L2
L1
L2
∅ 14
L4
B3
B
B2
B1
L3

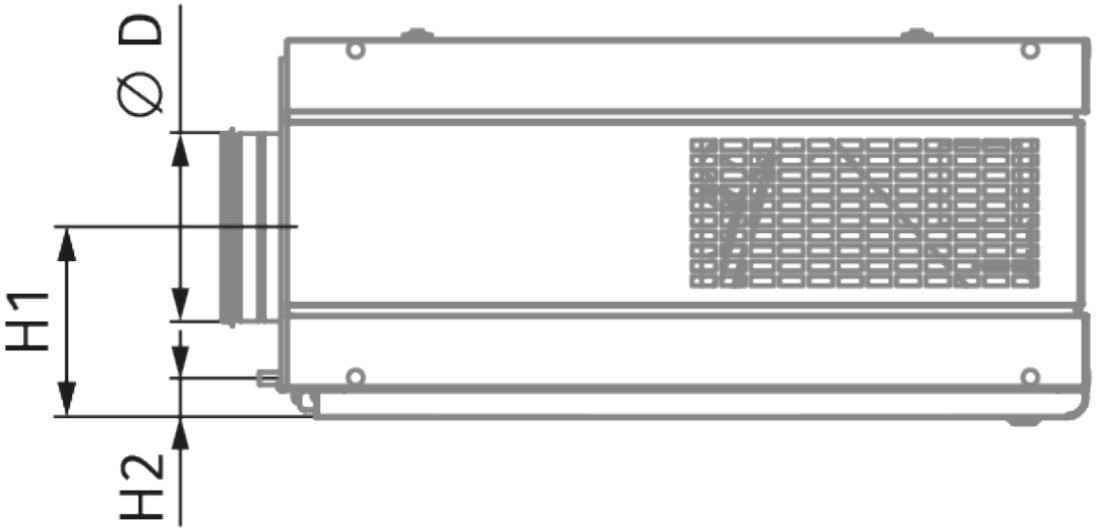
Ø D
H1
H2

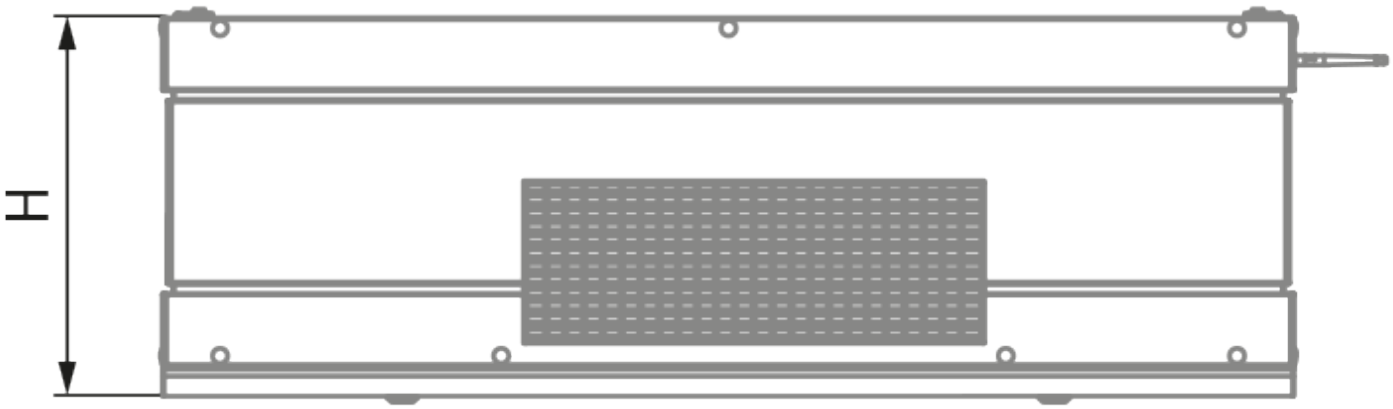


## Zubehör

### Sonstiges

| Produktname | Foto | Beschreibung |
|---|---|---|

| | | |
|---|---|---|
| SFK 20x32 |  | Hydraulischer Siphon zur Kondensatableitung |
| CP-2 |  | Kondensatpumpe |

### Steuerungen

| Produktname | Foto | Beschreibung |
|---|---|---|
| S25 |  | Kabelgebundenes Touch-Bedienfeld mit LCD-Display |
| S22 |  | Touch-Bedienfelder aus Glas mit Lichtanzeige |
| S22 Wi-Fi |  | Touch-Bedienfelder aus Glas mit Lichtanzeige |

### Sensoren

| Produktname | Foto | Beschreibung |
|---|---|---|
| CD-1 |  | $CO_2$-Sensoren |
| CD-2 |  | $CO_2$-Sensoren |
| CD-3 |  | $CO_2$-Sensor |
| FS2 |  | Feuchtigkeitssensor |
| DPWC11200 |  | Temperatur- und Feuchtesensor |
| DPWQ30600 |  | VOC-Sensor |
| DPWQ40200 |  | Selbstkalibrierender $CO_2$-Sensor |

### Sonstiges Zubehör

| Produktname | Foto | Beschreibung |
|---|---|---|
| FP 379x254x48 F7 |  | Panelfilter F7 |
| FP 379x334x48 G4 |  | Panelfilter G4 |

### Sonstiges Zubehör

| Produktname | Foto | Beschreibung |
|---|---|---|
| VDC Civic 500 DB |  | Modul für vertikalen Rohranschluss |