

CIVIC EC DBE 500 S21 V.2

Die Lüftungsanlagen CIVIC EC DB V.2 sind für Einzelraumlüftung in Schulklassen, Büroräumen und anderen öffentlichen und gewerblichen Räumen konstruiert

- Leistungsaufnahme des Vorheizregisters: 1050
- Schalldruckpegel LpA bei 3 m: 34
- Schalldruckpegel LpA bei 1 m: 44
- Wärmetauschertyp: Gegenstrom
- Material des Wärmetauschers: Polystyrol
- Zuluftfilter: ISO ePM1 ≥ 50 % (F7)
- Abluftfilter: ISO Coarse ≥ 60 % (G4)
- Schallgedämmtes Gehäuse
- Bypass: Automatisch
- Vorheizregister: Eingebaut
- BMS-Protokoll: Modbus
- Steuerung: Smartphone
- Gehäusematerial: Beschichteter Stahl
- Feuchtigkeitssensor: Optional
- CO2-Sensor: Optional
- PM2,5-Sensor: Optional
- Temperatursensor: Eingebaut

	Maßeinheit	CIVIC EC DBE 500 S21 V.2
Stutzengröße	mm	250
Phasen	-	1
Minimale Versorgungsspannung	V	230
Maximale Versorgungsspannung	V	230
Netzfrequenz	Hz	50/60
Nennleistung	W	238
Leistungsaufnahme des Vorheizregisters	W	1050
Stromaufnahme	A	9.3
Maximaler Volumenstrom bei 50 Hz	m³/h	510
Schalldruckpegel LpA bei 3 m	dB(A)	34
Schalldruckpegel LpA bei 1 m	dB(A)	44
Maximale Effizienz der Wärmerückgewinnung	%	96
Wärmetauschertyp	-	Gegenstrom
Material des Wärmetauschers	-	Polystyrol
Gewicht	kg	95
Zuluftfilter	-	ISO ePM1 ≥ 50 % (F7)
Abluftfilter	-	ISO Coarse ≥ 60 % (G4)
Maximale Fördermitteltemperatur	°C	40

Minimale Fördermitteltemperatur	°C	-25
Minimale Lufttemperatur der Umgebung	°C	1
Maximale Lufttemperatur der Umgebung	°C	40
Schutzart	-	IP20
Maximale Luftfeuchtigkeit der Umgebung	%	60
Motorschutzart	-	IP44
Minimale Wandstärke	mm	100
Maximale Wandstärke	mm	2000
Artikelnummer	-	8090462

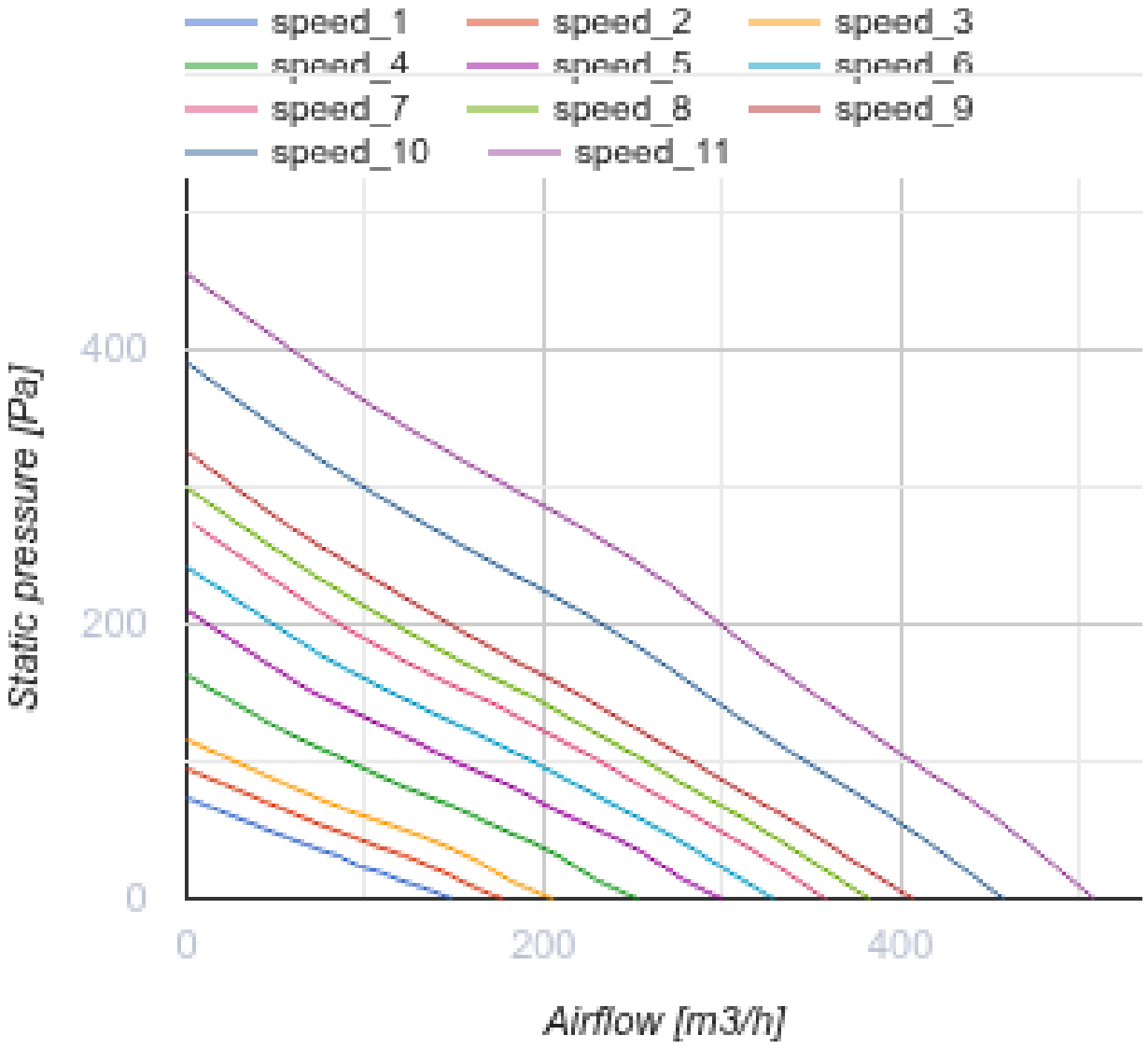

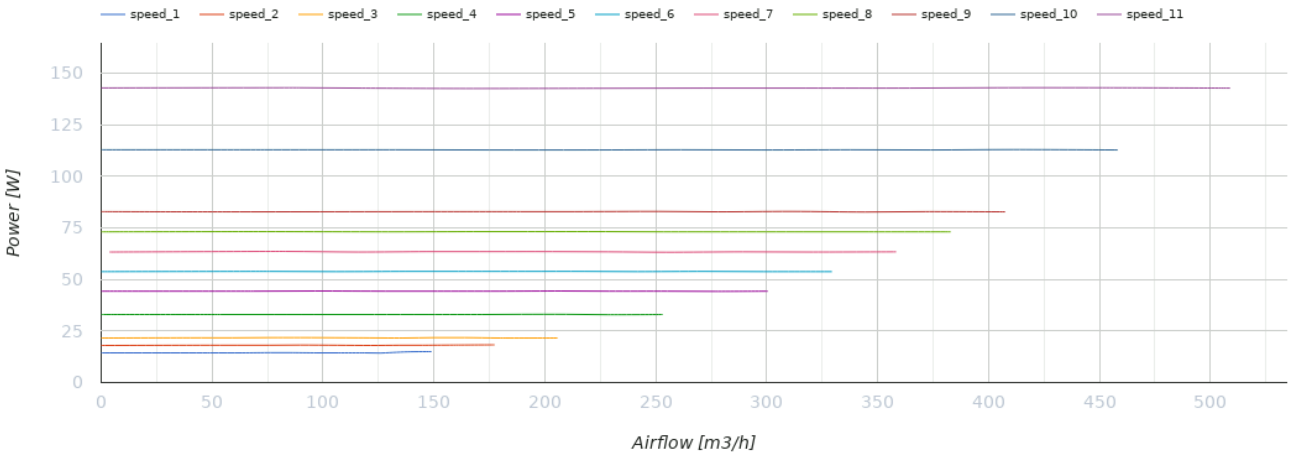

Abmessungen

ØD	H	H1	H2	L	L1	L2	L3	L4	W / B	W1 / B1	W2 / B2	W3 / B3
250	458	221	41	1500	1135	186	1422	504	850	181	530	207

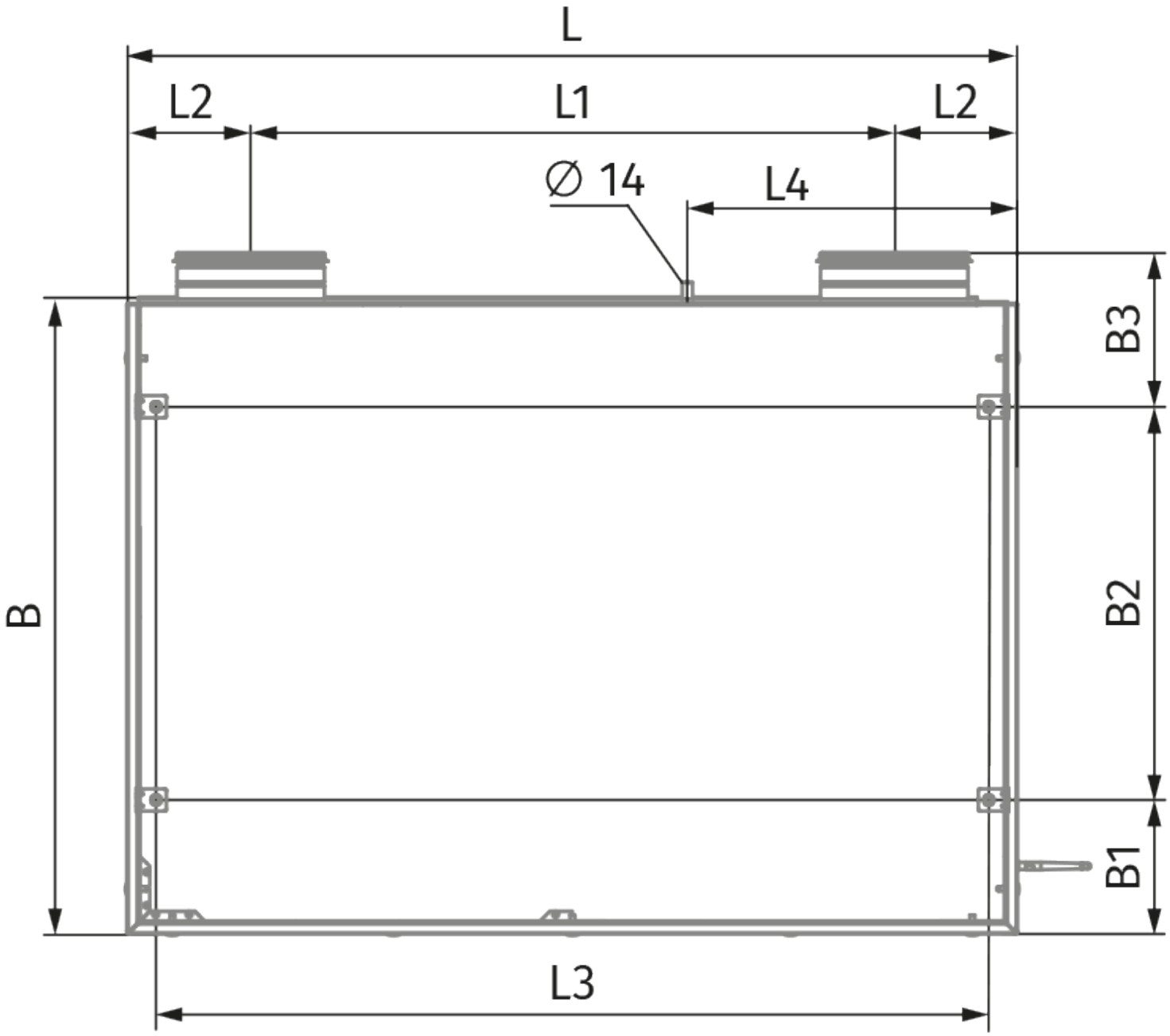
L
L2
L1
L2
∅ 14
L4
B3
B
B2
B1
L3

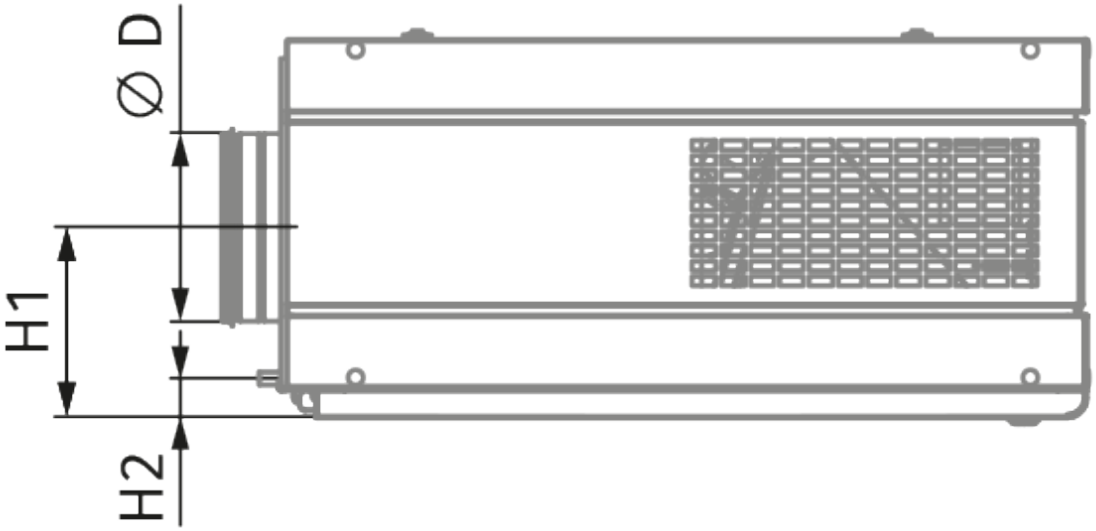
Ø D
H1
H2

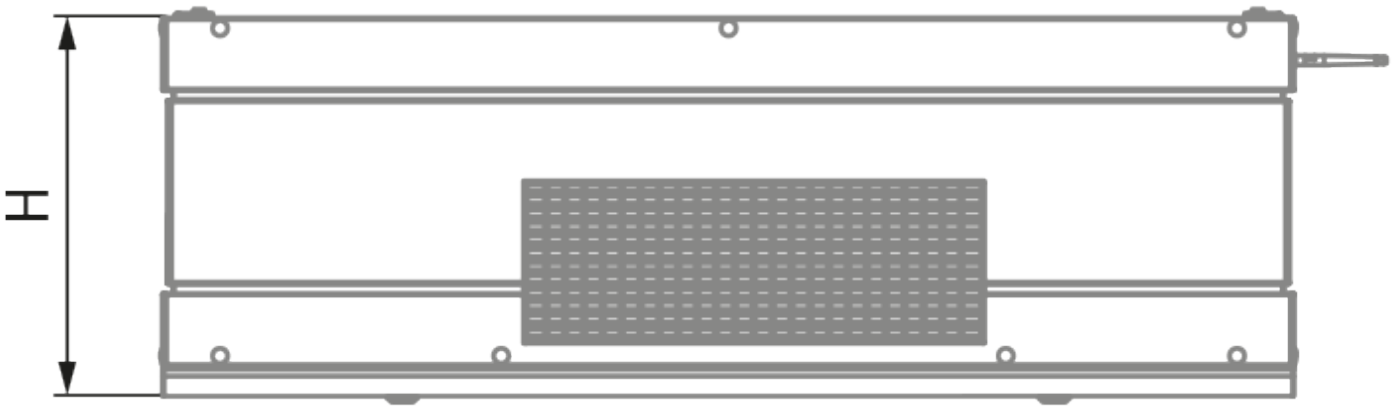

Zubehör

Sonstiges

Produktname	Foto	Beschreibung

SFK 20x32		Hydraulischer Siphon zur Kondensatableitung
CP-2		Kondensatpumpe

Steuerungen

Produktname	Foto	Beschreibung
S25		Kabelgebundenes Touch-Bedienfeld mit LCD-Display
S22		Touch-Bedienfelder aus Glas mit Lichtanzeige
S22 Wi-Fi		Touch-Bedienfelder aus Glas mit Lichtanzeige

Sensoren

Produktname	Foto	Beschreibung
CD-1		CO_2-Sensoren
CD-2		CO_2-Sensoren
CD-3		CO_2-Sensor
FS2		Feuchtigkeitssensor
DPWC11200		Temperatur- und Feuchtesensor
DPWQ30600		VOC-Sensor
DPWQ40200		Selbstkalibrierender CO_2-Sensor

Sonstiges Zubehör

Produktname	Foto	Beschreibung
FP 379x254x48 F7		Panelfilter F7
FP 379x334x48 G4		Panelfilter G4

Sonstiges Zubehör

Produktname	Foto	Beschreibung
VDC Civic 500 DB		Modul für vertikalen Rohranschluss