

Ducto Power Plus 150

Geräuscharmer Axial-Rohrventilator zur Be- oder Entlüftung

- Schalldruckpegel LpA bei 3 m: 41
- Gehäusematerial: Kunststoff

	Maßeinheit	Ducto Power Plus 150	
Drehzahl	-	1	2
Stutzengröße	mm	150	
Maximale Versorgungsspannung	V	240	
Minimale Versorgungsspannung	V	220	
Netzfrequenz	Hz	50	
Nennleistung	W	22	25
Stromaufnahme	A	0.103	0.109
Maximaler Volumenstrom bei 50 Hz	m³/h	285	375
Schalldruckpegel LpA bei 3 m	dB(A)	36	41
Gewicht	kg	1.3	
Minimale Lufttemperatur der Umgebung	°C	1	
Maximale Lufttemperatur der Umgebung	°C	40	
Schutzart	-	IPX4	
Material des Laufrads	-	Plastik	
Artikelnummer	-	8001208	

Abmessungen

L	ØD
181.5	150

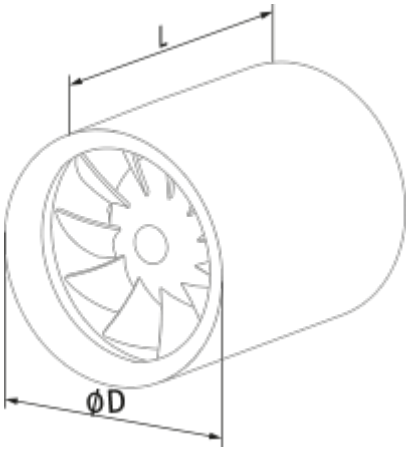

Ecodesign

Warenzeichen	Blauberg					
Modell	Ducto Power Plus 150					
Spezifischer Energieverbrauch (SEV) (kWh/(m²/a))	Kalt		Durchschnittlich		Warm	
	-31.1	B	-14.7	E	-5.3	F
Typ des Lüftungsgeräts	Unidirektional					
Antriebsart	Zweistufig					
Typ des Wärmerückgewinnungssystems	Nicht vorhanden					
Maximaler Luftvolumenstrom (m³/h)	375					
Elektrische Eingangsleistung (W)	25					
Referenzvolumenstrom (m³/s)	0.079					
Spezifische Leistungsaufnahme (SPI) (W/(m³/h))	0.077					
Steuerungstypologie	Handsteuerung					
Maximale externe Leckagerate (%)	2.7					
Anlagentyp	RVU UVU					
Schallleistungspegel (dB(A))	58					
Jährlicher Stromverbrauch (JSV) (kWh/a)	Kalt		Durchschnittlich		Warm	
	97		97		97	
Jährliche Einsparung an Heizenergie (JEH) (kWh/a)	Kalt		Durchschnittlich		Warm	
	3355		1715		776	

Zubehör

Steuerungen

Produktname	Foto	Beschreibung
CDT E1.8		Thyristor-Drehzahlregler