

Ducto-U 100 T

Geräuscharmer Axial-Rohrventilator zur Be- oder Entlüftung

- Schalldruckpegel LpA bei 3 m: 25
- Gehäusematerial: Kunststoff
- Timer: Nachlaufschalter

	Maßeinheit	Ducto-U 100 T
Stutzengröße	mm	100
Maximale Versorgungsspannung	V	240
Minimale Versorgungsspannung	V	220
Netzfrequenz	Hz	50
Nennleistung	W	7.5
Stromaufnahme	A	0.049
Maximaler Volumenstrom bei 50 Hz	m^3/h	100
Schalldruckpegel LpA bei 3 m	dB(A)	25
Gewicht	kg	0.61
Minimale Lufttemperatur der Umgebung	°C	1
Maximale Lufttemperatur der Umgebung	°C	40
Schutzart	-	IPX4
Material des Laufrads	-	Plastik
Artikelnummer	-	8030376

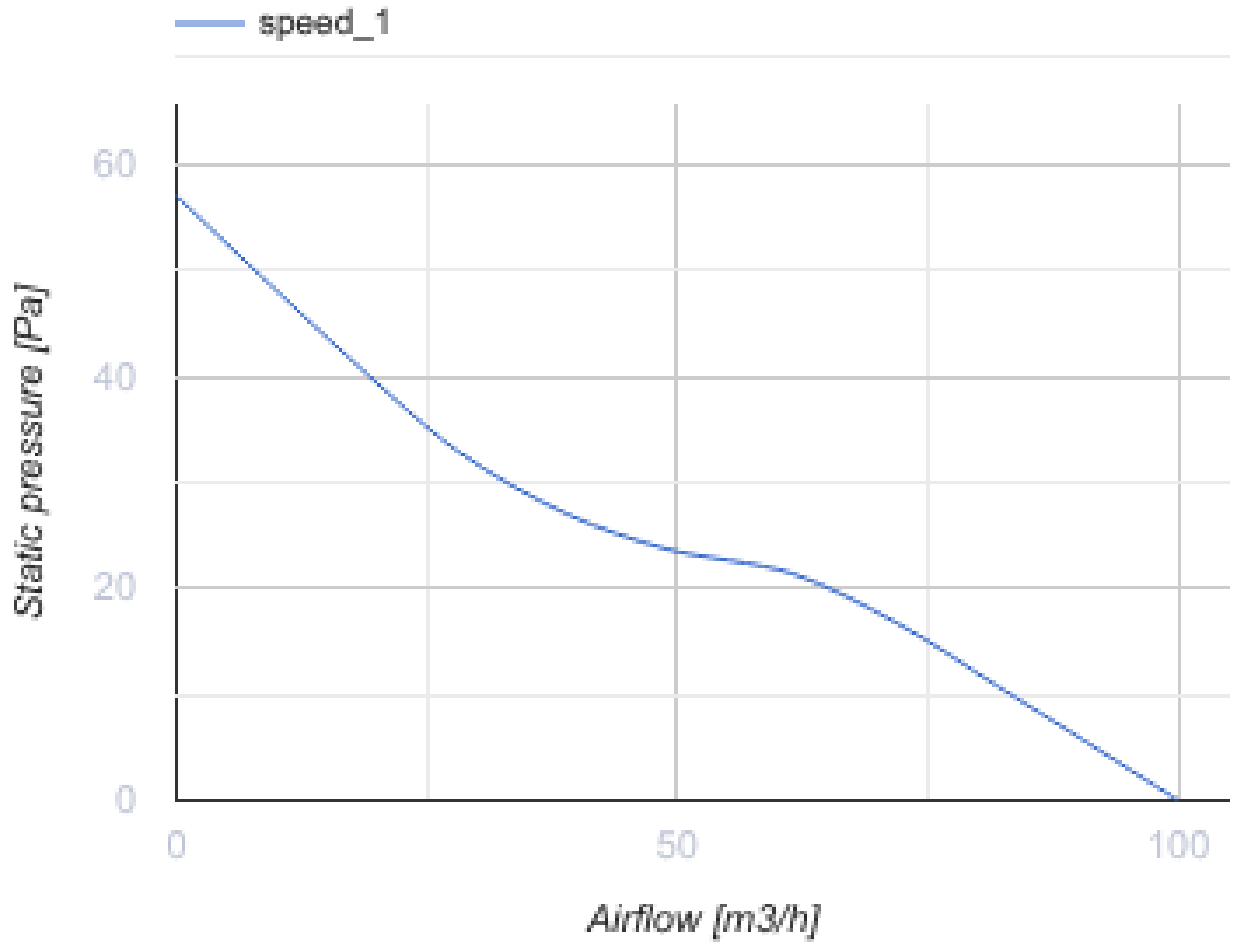

Abmessungen

L	ØD	K
137.5	100	53.5

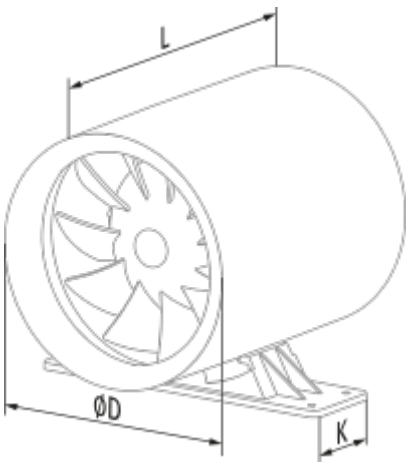

Zubehör

Steuerungen

Produktname	Foto	Beschreibung
CDT E1.8		Thyristor-Drehzahlregler