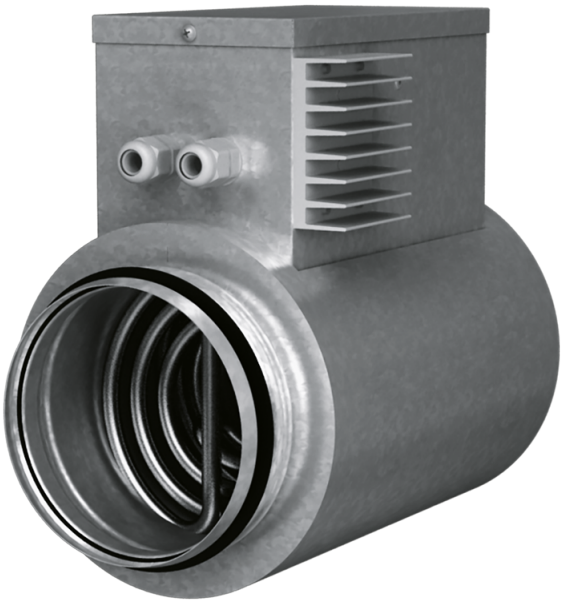

ENH 200-1.2-1 S21 V.2

Elektrisches Nachheizregister zur Erwärmung der Zuluft

- Gehäusematerial: Verzinkter Stahl

	Maßeinheit	ENH 200-1.2-1 S21 V.2
Stutzengröße	mm	200
Phasen	-	1
Minimale Versorgungsspannung	V	230
Maximale Versorgungsspannung	V	230
Netzfrequenz	Hz	50/60
Nennleistung	W	1200
Artikelnummer	-	8096235

Abmessungen

ØD	B	H	L	L1
200	239	336	306	192

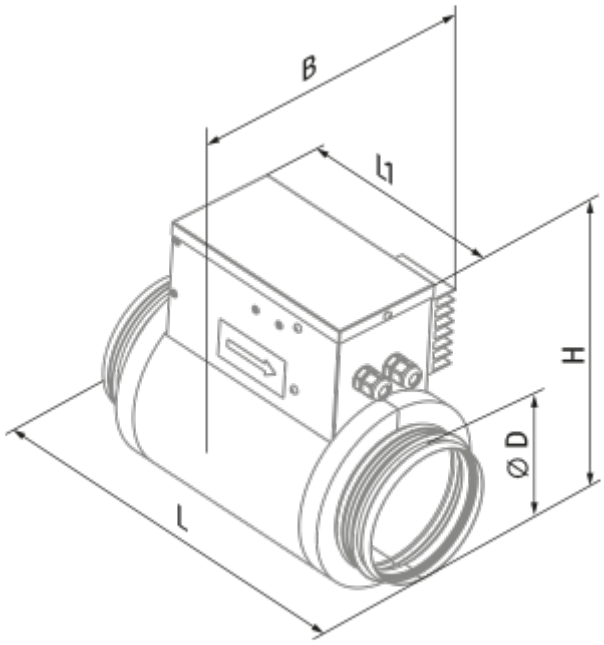
B
l1
H
ØD
L