

EVA 40x20

Anti-Vibrations-Verbinder

	Maßeinheit	EVA 40x20
Gewicht	kg	1.1
Artikelnummer	-	8033766

Abmessungen

B	B1	H	H1
400	440	200	240

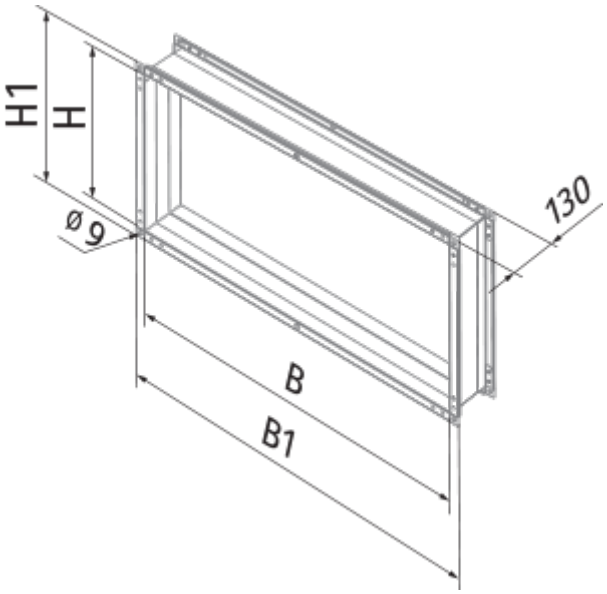
H1
H
Ø 9
130
B
B1