

EVA 50x25

Anti-Vibrations-Verbinder

	Maßeinheit	EVA 50x25
Gewicht	kg	1.4
Artikelnummer	-	8033797

Abmessungen

B	B1	H	H1
500	540	250	290

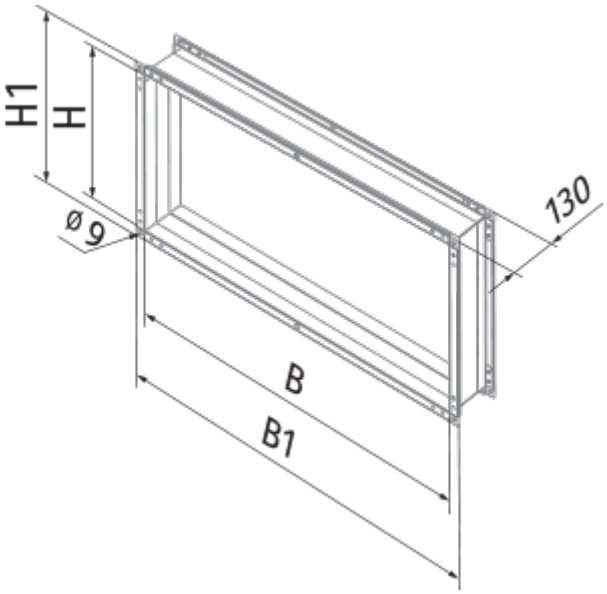
H1
H
Ø 9
130
B
B1