

EVA 50x30

Anti-Vibrations-Verbinder

	Maßeinheit	EVA 50x30
Gewicht	kg	1.6
Artikelnummer	-	8033803

Abmessungen

B	B1	H	H1
500	540	300	340

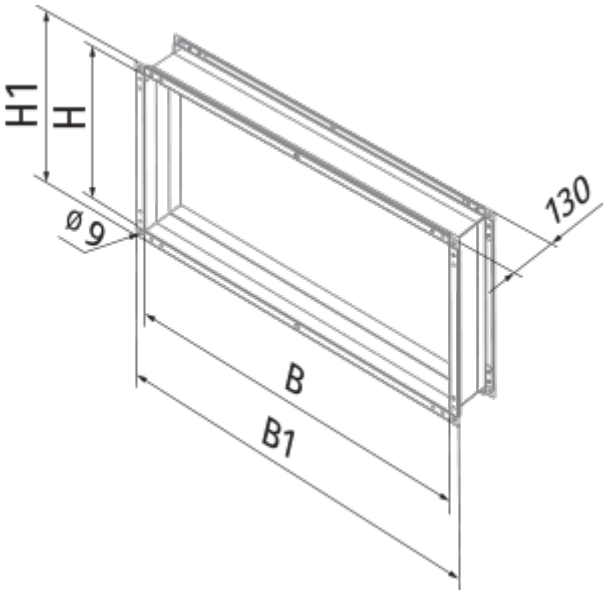
H1
H
Ø 9
130
B
B1