

EVA 60x30

Anti-Vibrations-Verbinder

	Maßeinheit	EVA 60x30
Gewicht	kg	1.82
Artikelnummer	-	8033810

Abmessungen

B	B1	H	H1
600	640	300	340

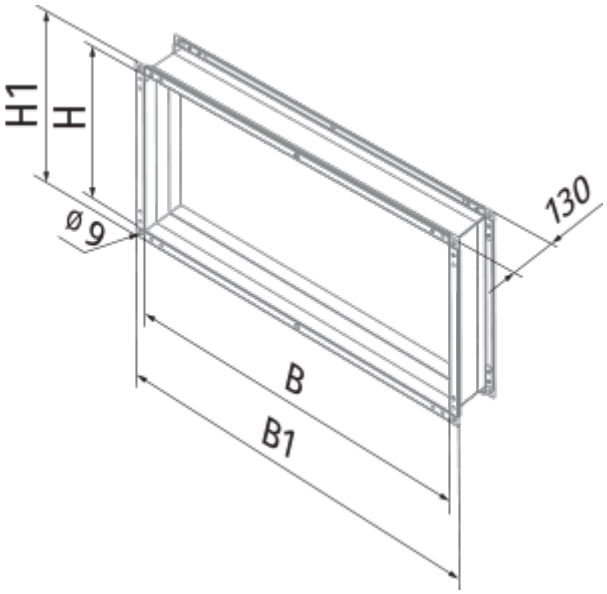
H1
H
Ø 9
130
B
B1