

EVA 60x35

Anti-Vibrations-Verbinder

	Maßeinheit	EVA 60x35
Gewicht	kg	1.95
Artikelnummer	-	8033827

Abmessungen

B	B1	H	H1
600	640	350	390

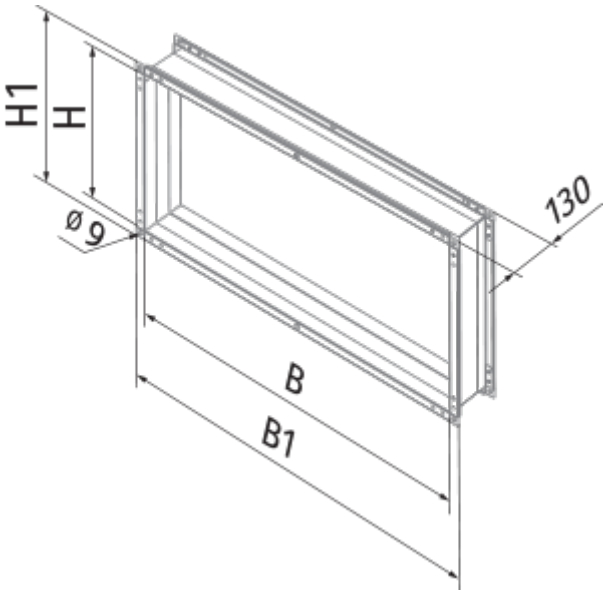
H1
H
Ø 9
130
B
B1