

EVA 70x40

Anti-Vibrations-Verbinder

	Maßeinheit	EVA 70x40
Gewicht	kg	2.4
Artikelnummer	-	8033834

Abmessungen

B	B1	H	H1
700	740	400	440

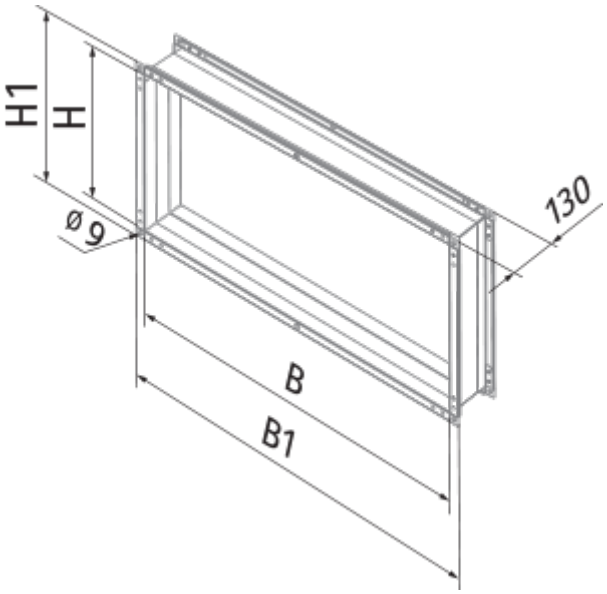
H1
H
Ø 9
130
B
B1