

# EVA 80x50

Anti-Vibrations-Verbinder

| | Maßeinheit | EVA 80x50 |
|---|---|---|
| Gewicht | kg | 2.8 |
| Artikelnummer | - | 8033841 |

## Abmessungen

| B | B1 | H | H1 |
|---|---|---|---|
| 800 | 840 | 500 | 540 |

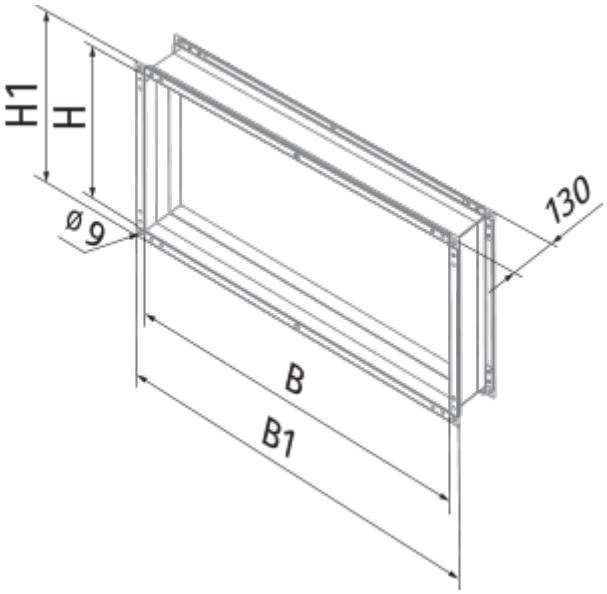
H1
H
Ø 9
130
B
B1