

EVA 90x50

Anti-Vibrations-Verbinder

	Maßeinheit	EVA 90x50
Gewicht	kg	3
Artikelnummer	-	8033858

Abmessungen

B	B1	H	H1
900	940	500	540

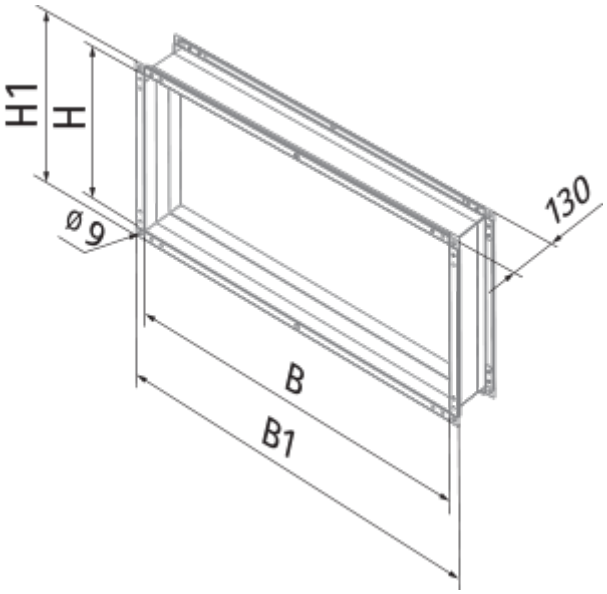
H1
H
Ø 9
130
B
B1