

# EVH 200-1.7-1 S21 V.2

Elektrisches Vorheizregister für den Frostschutz von Wärmetauschern

- Gehäusematerial: Verzinkter Stahl

| | Maßeinheit | EVH 200-1.7-1 S21 V.2 |
|---|---|---|
| Stutzengröße | mm | 200 |
| Phasen | - | 1 |
| Minimale Versorgungsspannung | V | 230 |
| Maximale Versorgungsspannung | V | 230 |
| Netzfrequenz | Hz | 50/60 |
| Nennleistung | W | 1700 |
| Artikelnummer | - | 8085284 |

## Abmessungen

| ØD | B | H | L | L1 |
|---|---|---|---|---|
| 200 | 239 | 336 | 306 | 192 |

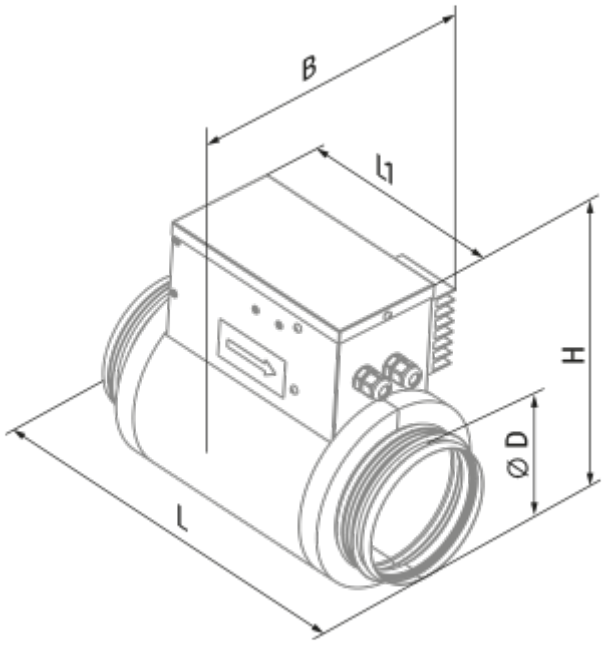
B
l1
H
ØD
L