

EVH 200-2.0-1 S21 V.2

Elektrisches Vorheizregister für den Frostschutz von Wärmetauschern

- Gehäusematerial: Verzinkter Stahl

	Maßeinheit	EVH 200-2.0-1 S21 V.2
Stutzengröße	mm	200
Phasen	-	1
Minimale Versorgungsspannung	V	230
Maximale Versorgungsspannung	V	230
Netzfrequenz	Hz	50/60
Nennleistung	W	2000
Artikelnummer	-	8098246

Abmessungen

ØD	B	H	L	L1
200	239	336	306	192

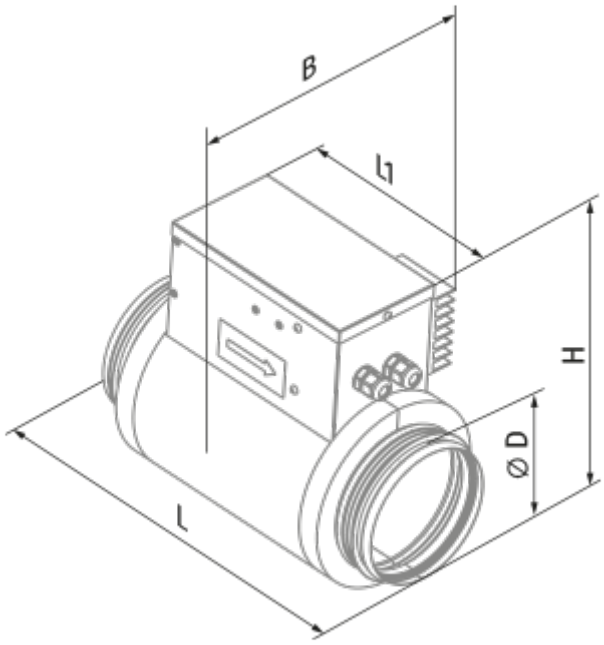
B
l1
H
ØD
L