

FDL 355-500

Gegenflansche für Dachventilatoren

- Gehäusematerial: Verzinkter Stahl

	Maßeinheit	FDL 355-500
Gewicht	kg	1.05
Artikelnummer	-	8038549

Abmessungen

ØD	ØD1	ØD2	Ød	L
402	430	464	9	40

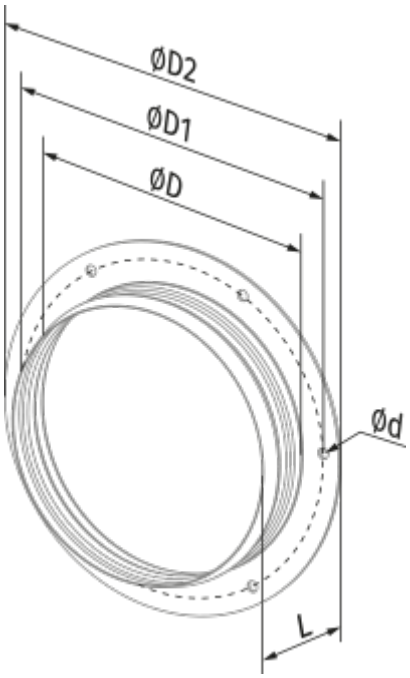
ØD2
ØD1
ØD
Ød
L