

FDL 560

Gegenflansche für Dachventilatoren

- Gehäusematerial: Verzinkter Stahl

	Maßeinheit	FDL 560
Gewicht	kg	1.6

Abmessungen

ØD	ØD1	ØD2	Ød	L
567	605	639	9	40

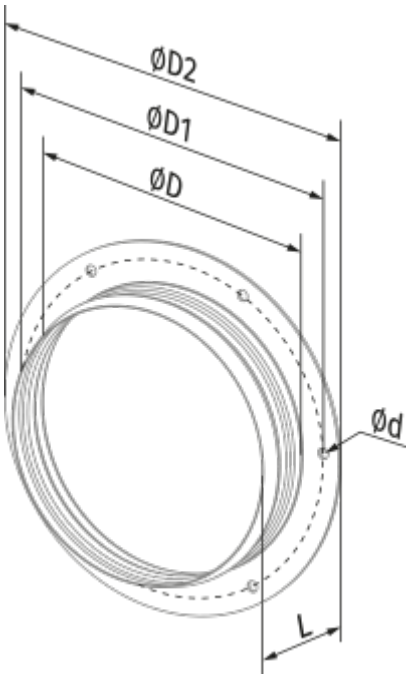
ØD2
ØD1
ØD
Ød
L