

FDL 710

Gegenflansche für Dachventilatoren

- Gehäusematerial: Verzinkter Stahl

	Maßeinheit	FDL 710
Gewicht	kg	3.15
Artikelnummer	-	8078026

Abmessungen

ØD	ØD1	ØD2	Ød	L
634	674	708	9	40

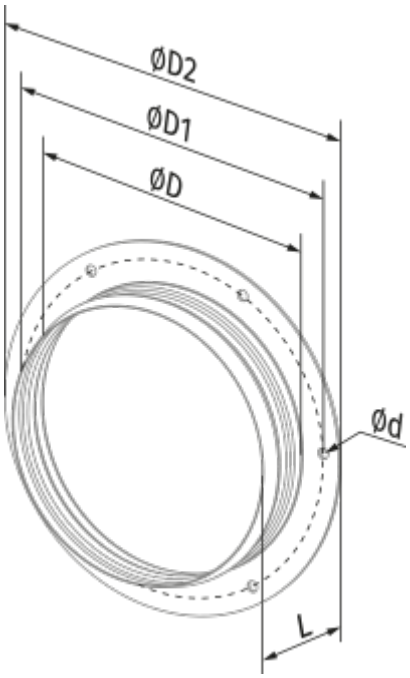
ØD2
ØD1
ØD
Ød
L