

FQM 100

Stutzen mit Anschlussplatte für runde Rohre aus polymerbeschichtetem Stahl, weiß lackiert

- Gehäusematerial: Beschichteter Stahl

	Maßeinheit	FQM 100
Stutzengröße	mm	100
Artikelnummer	-	8040603

Abmessungen

Ø D	a	b	L
100	150 × 150	134 × 134	50

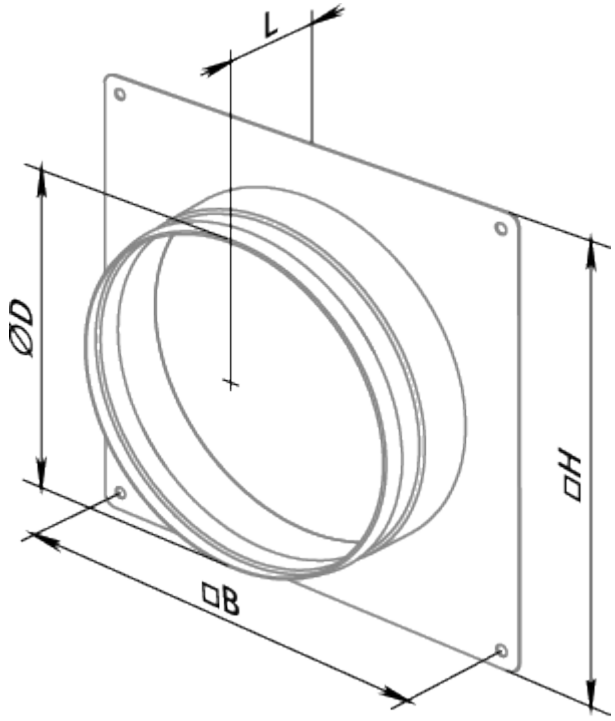
L
ØD
□H
□B