

FQM 150

Stutzen mit Anschlussplatte für runde Rohre aus polymerbeschichtetem Stahl, weiß lackiert

- Gehäusematerial: Beschichteter Stahl

	Maßeinheit	FQM 150
Stutzengröße	mm	150
Artikelnummer	-	8040610

Abmessungen

Ø D	a	b	L
150	204 × 204	188 × 188	50

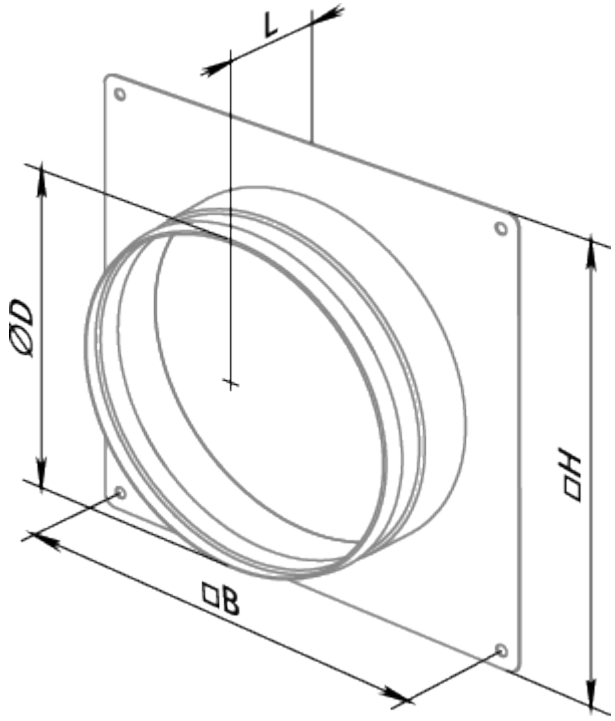
L
ØD
□H
□B