

FQM 160

Stutzen mit Anschlussplatte für runde Rohre aus polymerbeschichtetem Stahl, weiß lackiert

- Gehäusematerial: Beschichteter Stahl

	Maßeinheit	FQM 160
Stutzengröße	mm	160
Artikelnummer	-	8056635

Abmessungen

Ø D	a	b	L
160	210 × 210	194 × 194	50

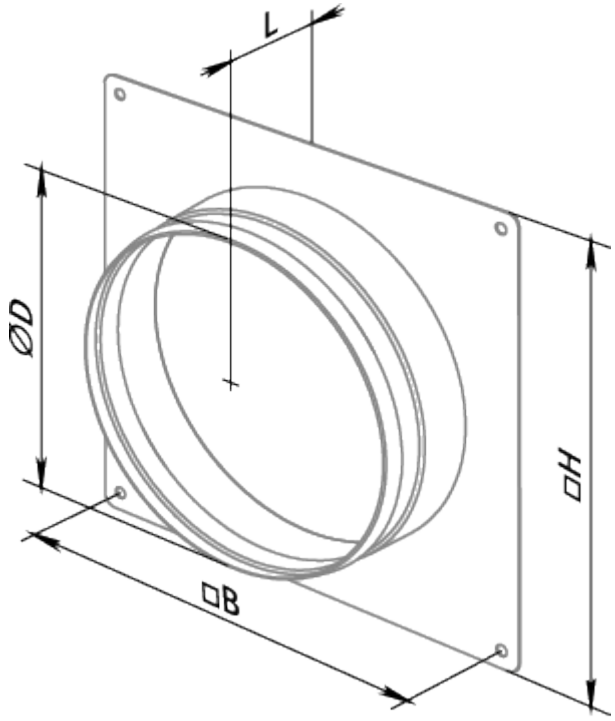
L
ØD
□H
□B