

FQM 200

Stutzen mit Anschlussplatte für runde Rohre aus polymerbeschichtetem Stahl, weiß lackiert

- Gehäusematerial: Beschichteter Stahl

	Maßeinheit	FQM 200
Stutzengröße	mm	200
Artikelnummer	-	8056642

Abmessungen

Ø D	a	b	L
200	250 × 250	234 × 234	50

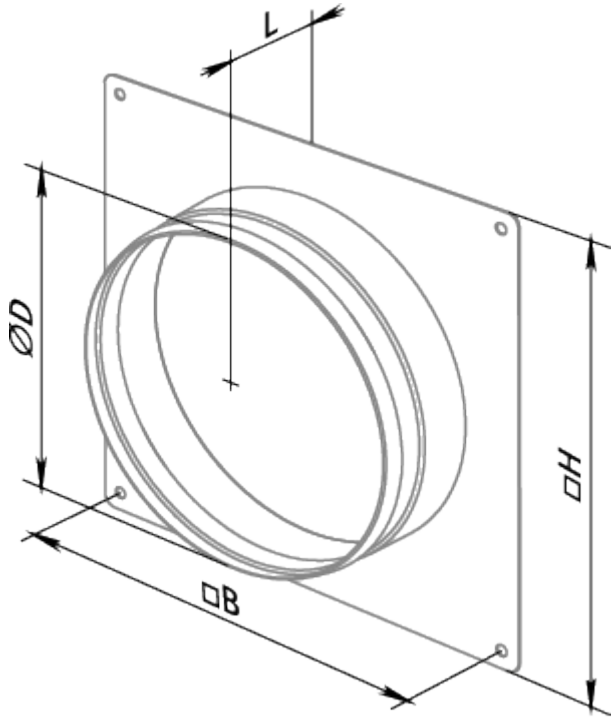
L
ØD
□H
□B