

FQM 250

Stutzen mit Anschlussplatte für runde Rohre aus polymerbeschichtetem Stahl, weiß lackiert

- Gehäusematerial: Beschichteter Stahl

	Maßeinheit	FQM 250
Stutzengröße	mm	250
Artikelnummer	-	8056659

Abmessungen

Ø D	a	b	L
250	300 × 300	284 × 284	50

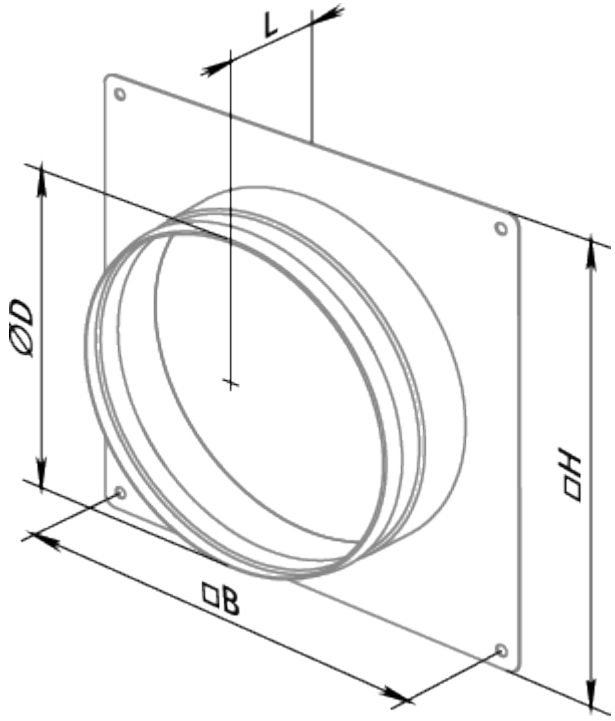
L
ØD
□H
□B