

FQM 80

Stutzen mit Anschlussplatte für runde Rohre aus polymerbeschichtetem Stahl, weiß lackiert

- Gehäusematerial: Beschichteter Stahl

	Maßeinheit	FQM 80
Stutzengröße	mm	80
Artikelnummer	-	8056673

Abmessungen

Ø D	a	b	L
80	130 × 130	114 × 114	50

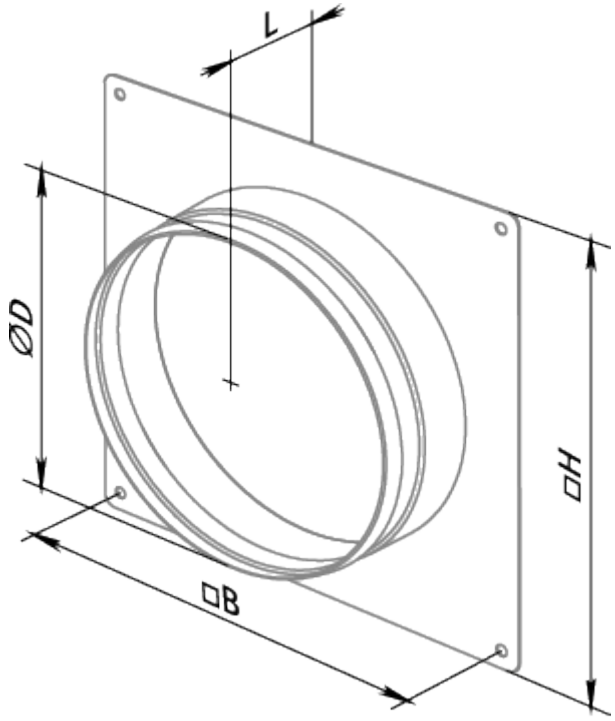
L
ØD
□H
□B