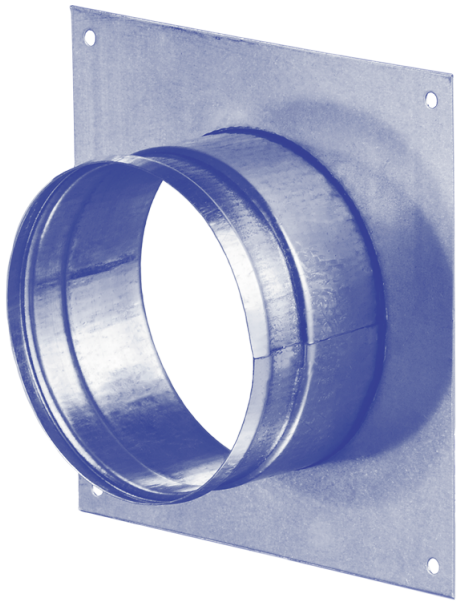

FQZ 100

Stutzen mit Anschlussplatte für runde Rohre aus verzinktem Stahl

- Gehäusematerial: Verzinkter Stahl

	Maßeinheit	FQZ 100
Stutzengröße	mm	100
Artikelnummer	-	8040627

Abmessungen

Ø D	a	b	L
100	150 × 150	134 × 134	50

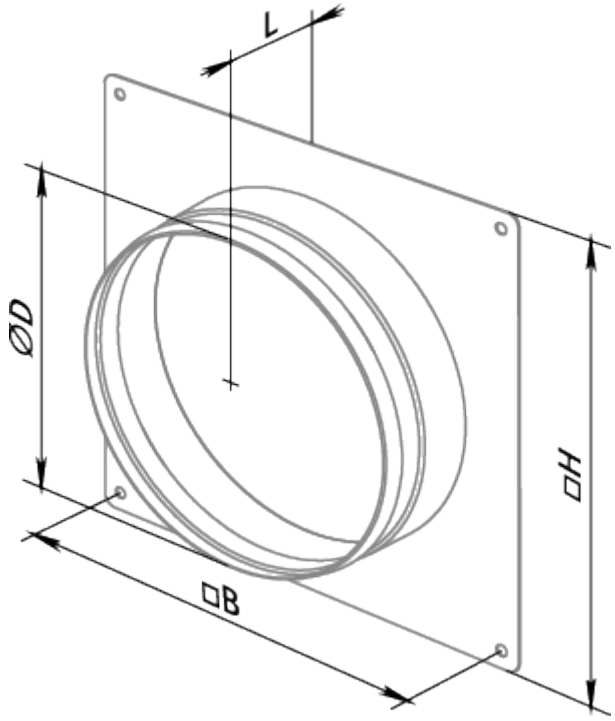
L
ØD
□H
□B