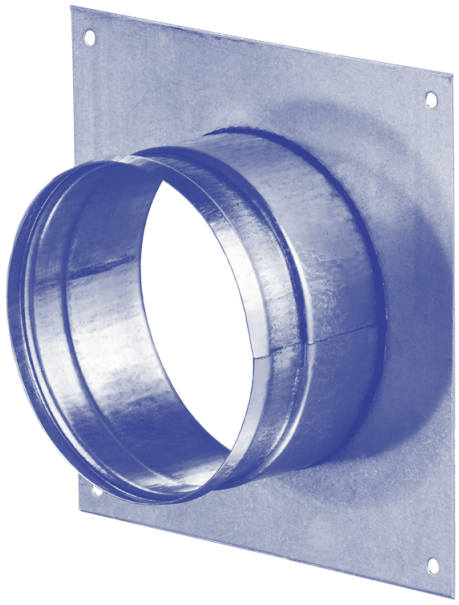

FQZ 125

Stutzen mit Anschlussplatte für runde Rohre aus verzinktem Stahl

- Gehäusematerial: Verzinkter Stahl

	Maßeinheit	FQZ 125
Stutzengröße	mm	125
Artikelnummer	-	8040634

Abmessungen

Ø D	a	b	L
125	170 × 170	156 × 156	50

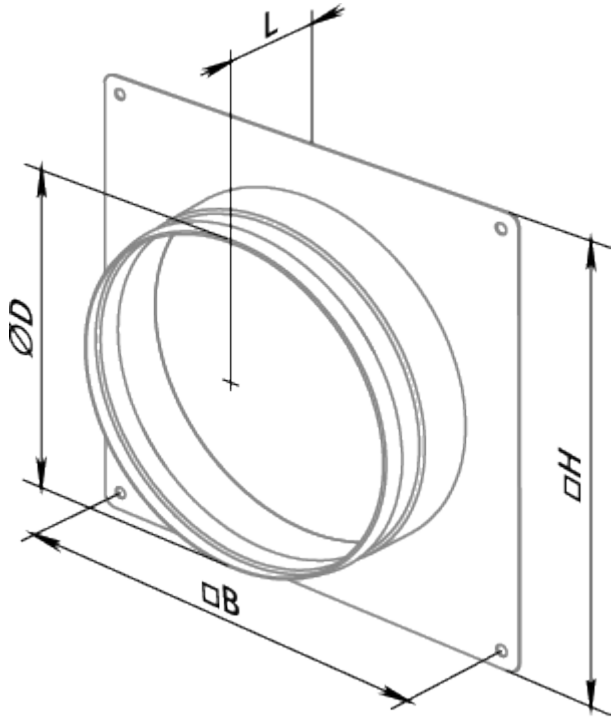
L
ØD
□H
□B