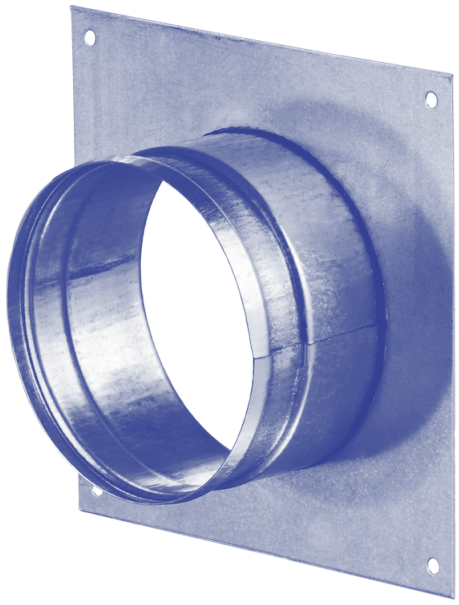

FQZ 150

Stutzen mit Anschlussplatte für runde Rohre aus verzinktem Stahl

- Gehäusematerial: Verzinkter Stahl

	Maßeinheit	FQZ 150
Stutzengröße	mm	150
Artikelnummer	-	8040641

Abmessungen

Ø D	a	b	L
150	204 × 204	188 × 188	50

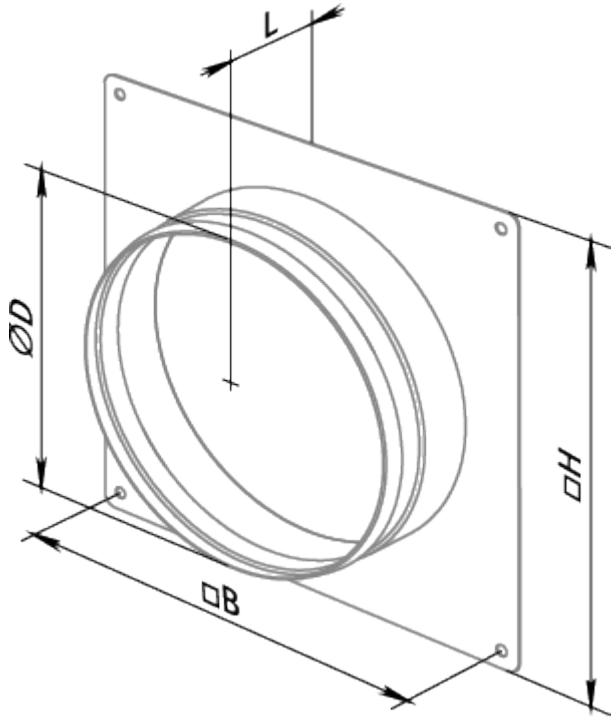
L
ØD
□H
□B