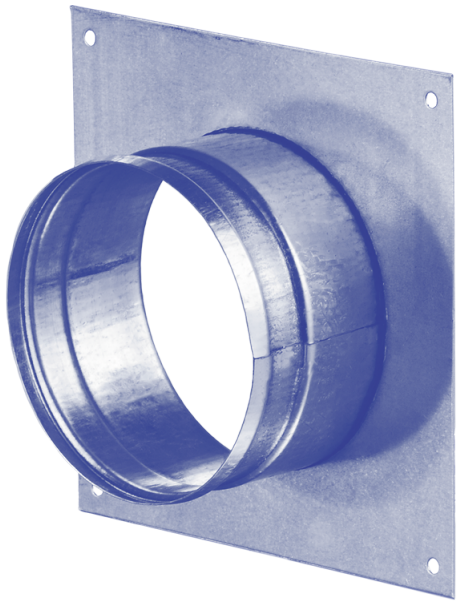

FQZ 80

Stutzen mit Anschlussplatte für runde Rohre aus verzinktem Stahl

- Gehäusematerial: Verzinkter Stahl

	Maßeinheit	FQZ 80
Stutzengröße	mm	80
Artikelnummer	-	8056987

Abmessungen

Ø D	a	b	L
80	130 × 130	114 × 114	50

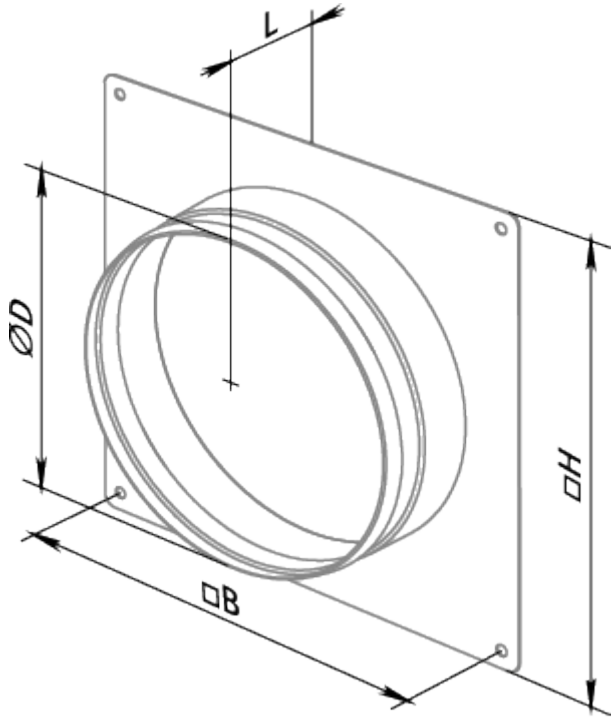
L
ØD
□H
□B