

Freshbox 100 WiFi

WLAN-fähige aufhängbare Einzelraumlüftungsanlage mit Wärmerückgewinnung

- Schalldruckpegel LpA bei 3 m: 39
- Wärmetauschertyp: Gegenstrom
- Material des Wärmetauschers: Polystyrol
- Schallgedämmtes Gehäuse
- Steuerung: Eingebautes Bedienfeld, Smartphone
- Gehäusematerial: Beschichteter Stahl
- Temperatursensor: Eingebaut

	Maßeinheit	Freshbox 100 WiFi				
Stutzengröße	mm	100				
Phasen	-	1				
Minimale Versorgungsspannung	V	110				
Maximale Versorgungsspannung	V	240				
Netzfrequenz	Hz	50/60				
Nennleistung	W	20	23	29	37	53
Stromaufnahme	A	0.4				
Maximaler Volumenstrom bei 50 Hz	m³/h	30	44	60	75	100
Drehzahl bei 50 Hz	-	2200				
Schalldruckpegel LpA bei 3 m	dB(A)	13	20	27	33	39
Effizienz der Wärmerückgewinnung	%	98	95	92	90	89
Wärmetauschertyp	-	Gegenstrom				
Material des Wärmetauschers	-	Polystyrol				
Gewicht	kg	31				
Maximale Fördermitteltemperatur	°C	40				
Minimale Fördermitteltemperatur	°C	-20				
Minimale Lufttemperatur der Umgebung	°C	1				
Maximale Lufttemperatur der Umgebung	°C	40				
Schutzart	-	IP22				
Motorschutzart	-	IP44				
Maximale Luftfeuchtigkeit der Umgebung	%	70				

Minimale Wandstärke	mm	50
Maximale Wandstärke	mm	2000
Artikelnummer	-	8044861

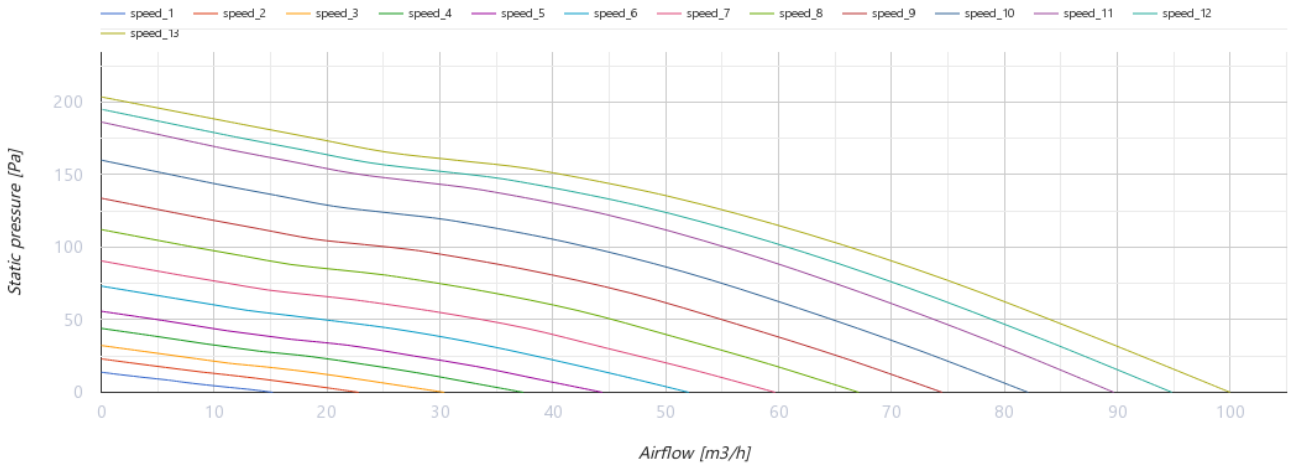

Abmessungen

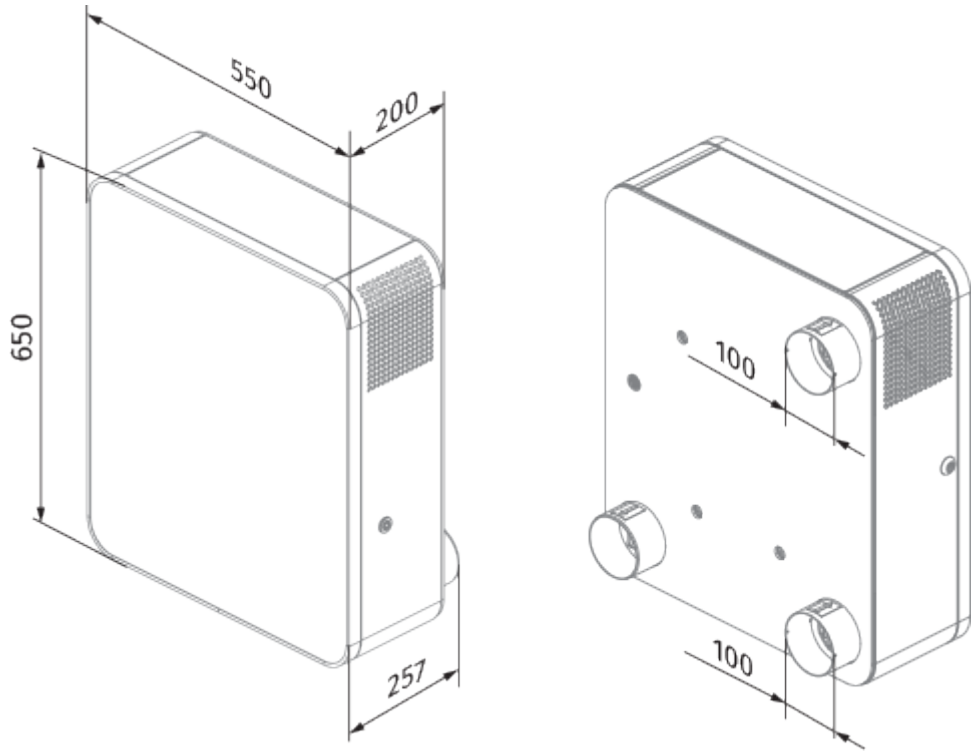

Zubehör

Sensoren

Produktname	Foto	Beschreibung

CD-1		CO_2-Sensoren
CD-2		CO_2-Sensoren
HR-S		Elektromechanischer Hygrostat

Sonstiges Zubehör

Produktname	Foto	Beschreibung
MS Freshbox 100 chrome		Montageset: Zwei ∅ 100 mm Lüftungsrohre (500 mm lang), Lüftungshaube, Kartonschablone
MS Freshbox 100 white	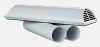	Montageset: Zwei ∅ 100 mm Lüftungsrohre (500 mm lang), Lüftungshaube, Kartonschablone
EH Freshbox 100		Heizregister zur Verhinderung des Einfrierens von Kondensat
FP 193x158x47 F8		F8 Filter
FP 193x158x47 F8 C	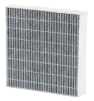	F8 Aktivkohlefilter
FP 193x158x18 G4 PPI		Panelfilter G4
FP 193x158x47 H13		H13 HEPA-Filter