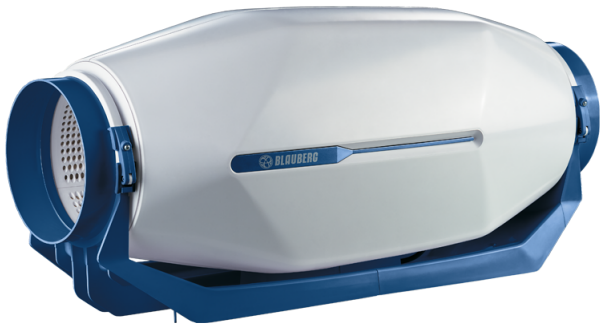

inWave 100/125

Geräuschisolierter Halbaxial-Rohrventilator

- Schalldruckpegel LpA bei 3 m: 25
- Schallgedämmtes Gehäuse
- Laufradtyp: Halbaxial
- Gehäusematerial: Polypropylen

	Maßeinheit	inWave 100/125		
Drehzahl	-	1	2	3
Stutzengröße	mm	125/100		
Phasen	-	1		
Minimale Versorgungsspannung	V	230		
Maximale Versorgungsspannung	V	230		
Netzfrequenz	Hz	50/60		
Nennleistung	W	9	13	21
Stromaufnahme	A	0.81	0.09	0.1
Maximaler Volumenstrom bei 50 Hz	m³/h	173	240	320
Drehzahl bei 50 Hz	-	2252	2662	2810
Schalldruckpegel LpA bei 3 m	dB(A)	16	21	25
Gewicht	kg	3.6		
Maximale Fördermitteltemperatur	°C	55		
Minimale Fördermitteltemperatur	°C	-25		
Minimale Lufttemperatur der Umgebung	°C	1		
Maximale Lufttemperatur der Umgebung	°C	40		
Schutzart	-	IPX4		
Motorschutzart	-	IP44		
Material des Laufrads	-	Plastik		
Artikelnummer	-	8087462		

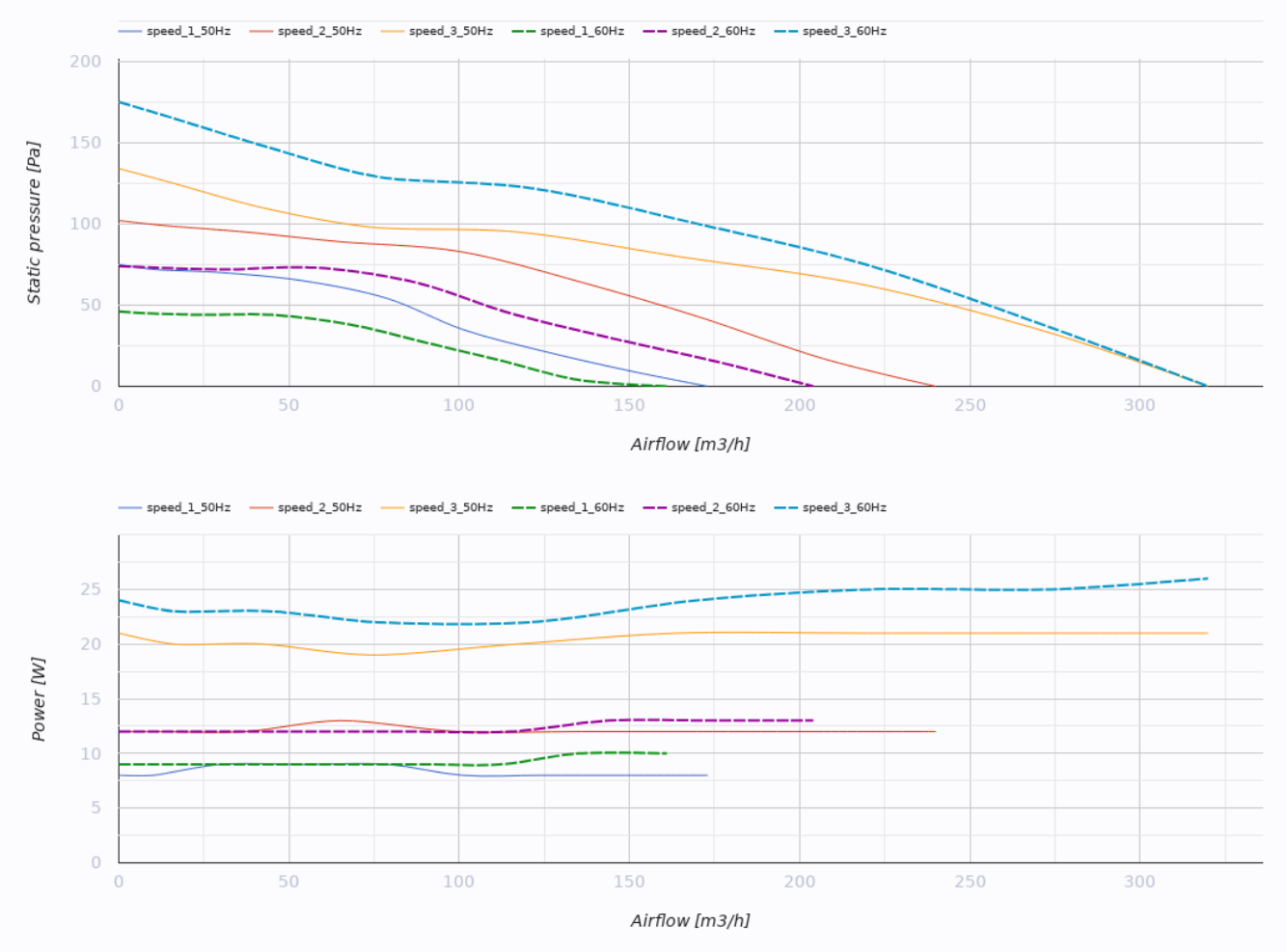

Abmessungen

Ø D	H	L	W
125	224	502	207

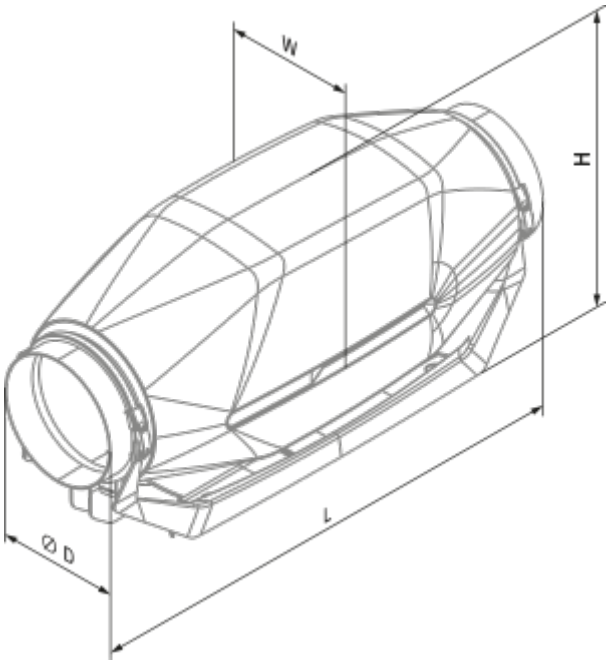
W
H
L
Ø D

Ecodesign

Warenzeichen	Blauberg					
Modell	inWave 100/125					
Spezifischer Energieverbrauch (SEV) (kWh/(m²/a))	Kalt		Durchschnittlich		Warm	
	-54	A+	-26.9	B	-11.4	E
Typ des Lüftungsgeräts	Unidirektional					
Antriebsart	Drehzahlregelung					
Typ des Wärmerückgewinnungssystems	Nicht vorhanden					
Maximaler Luftvolumenstrom (m³/h)	320					
Elektrische Eingangsleistung (W)	34					
Referenzvolumenstrom (m³/s)	0.062					
Spezifische Leistungsaufnahme (SPI) (W/(m³/h))	0.106					
Steuerungstypologie	Örtliche Bedarfssteuerung					
Maximale externe Leckagerate (%)	2.7					
Schallleistungspegel (dB(A))	28					
Jährlicher Stromverbrauch (JSV) (kWh/a)	Kalt		Durchschnittlich		Warm	
	56		56		56	
Jährliche Einsparung an Heizenergie (JEH) (kWh/a)	Kalt		Durchschnittlich		Warm	
	5536		2830		1280	

Zubehör

Schalldämpfer

Produktname	Foto	Beschreibung
SD 125/600		Schalldämpfer für Lüftungsrohre
SD 125/900		Schalldämpfer für Lüftungsrohre
SD 125/1200		Schalldämpfer für Lüftungsrohre

Filterboxen

Produktname	Foto	Beschreibung

KFBT 125 G4		Luftfilterbox mit Taschenfilter für Lüftungsrohre
KFBT 125 F5		Luftfilterbox mit Taschenfilter für Lüftungsrohre
KFBT 125 F7		Luftfilterbox mit Taschenfilter für Lüftungsrohre

Flexible Rohre und Komponenten

Produktname	Foto	Beschreibung
VRV 125		Federbelastete Rückschlagklappen

Lüftungszubehör

Produktname	Foto	Beschreibung
VKA 125		Automatische Verschlussklappe für Lüftungsrohre

Steuerungen

Produktname	Foto	Beschreibung
CDT E1.8		Thyristor-Drehzahlregler
CDT1 E0.5		Drehzahlregler
CDP-3/5		Drehzahlregler für mehrstufige Ventilatoren