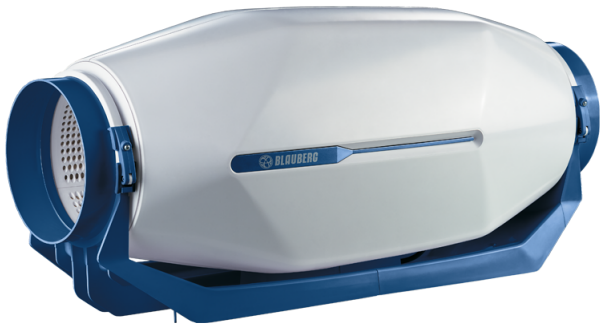

inWave EC 150/160 FR1

Geräuschisolierter Halbaxial-Rohrventilator mit EC-Motor

- Schalldruckpegel LpA bei 3 m: 38
- Schallgedämmtes Gehäuse
- Steuerung: Drehzahlregler
- Laufradtyp: Halbaxial
- Gehäusematerial: Polypropylen
- Stromkabel mit Netzstecker

	Maßeinheit	inWave EC 150/160 FR1
Stutzengröße	mm	160/150
Phasen	-	1
Minimale Versorgungsspannung	V	230
Maximale Versorgungsspannung	V	230
Netzfrequenz	Hz	50/60
Nennleistung	W	55
Stromaufnahme	A	0.49
Maximaler Volumenstrom bei 50 Hz	m³/h	600
Drehzahl bei 50 Hz	-	3506
Schalldruckpegel LpA bei 3 m	dB(A)	38
Gewicht	kg	5
Maximale Fördermitteltemperatur	°C	55
Minimale Fördermitteltemperatur	°C	-25
Minimale Lufttemperatur der Umgebung	°C	1
Maximale Lufttemperatur der Umgebung	°C	40
Schutzart	-	IPX4
Motorschutzart	-	IP44
Material des Laufrads	-	Plastik
Artikelnummer	-	8089459

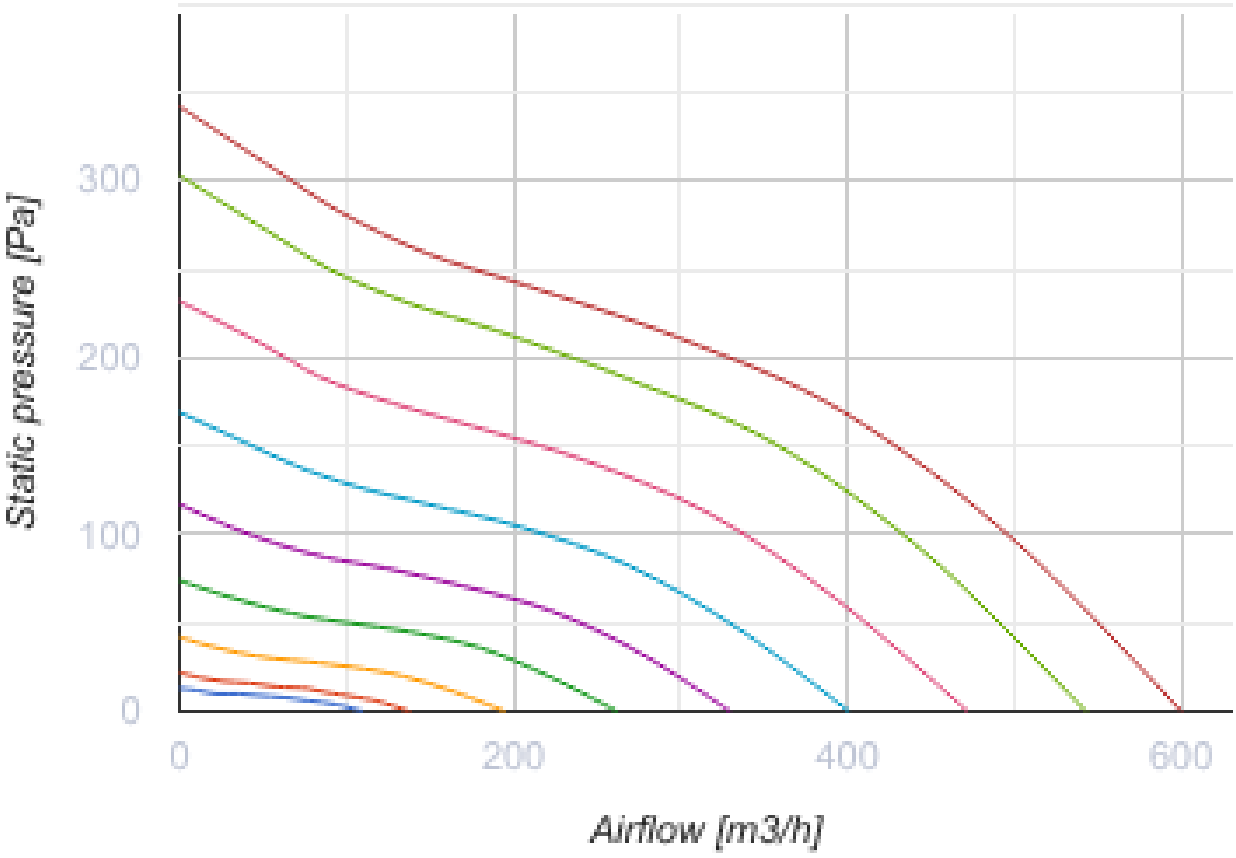
Static pressure [Pa]
300
200
100
0
0
200
400
600
Airflow [m3/h]

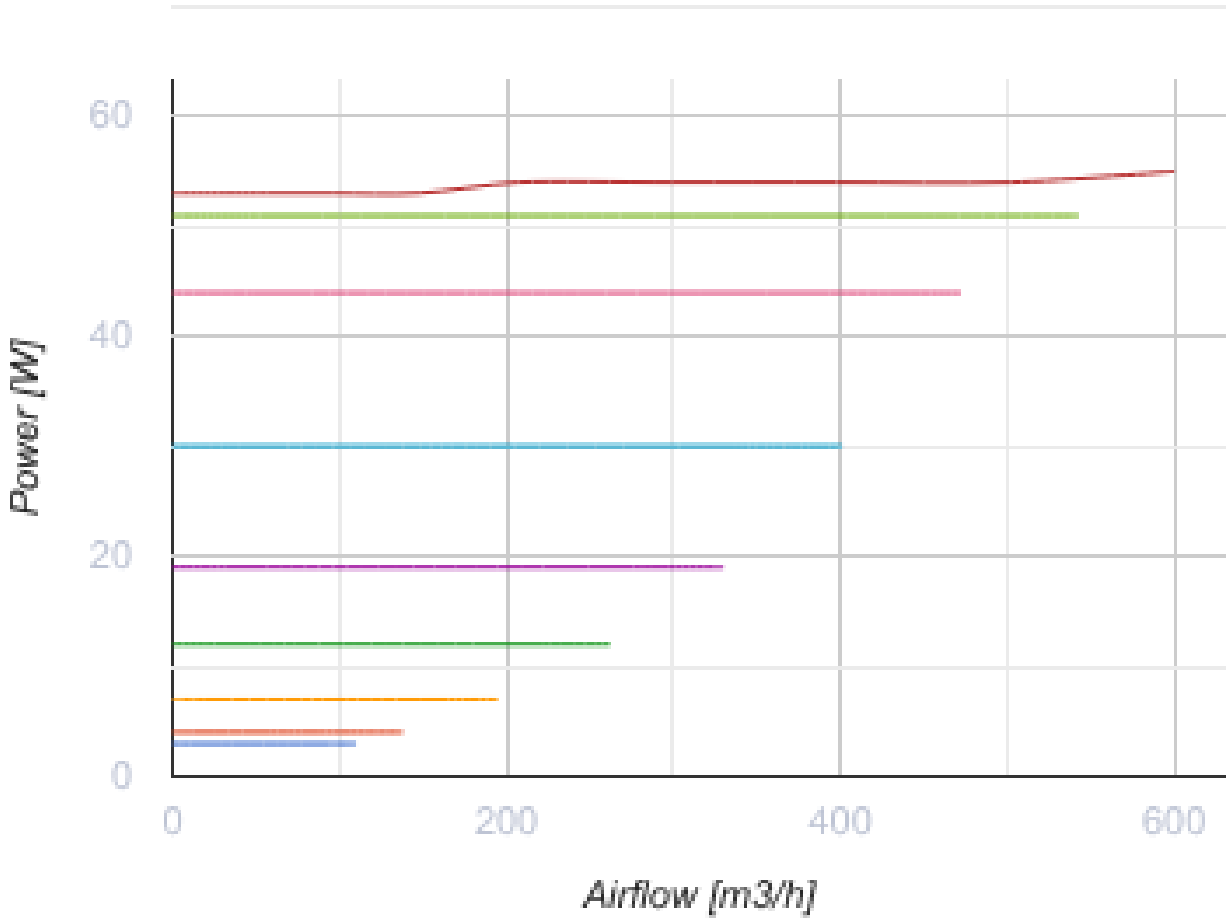

Abmessungen

Ø D	W	L	H
149 (159)	253	606	273

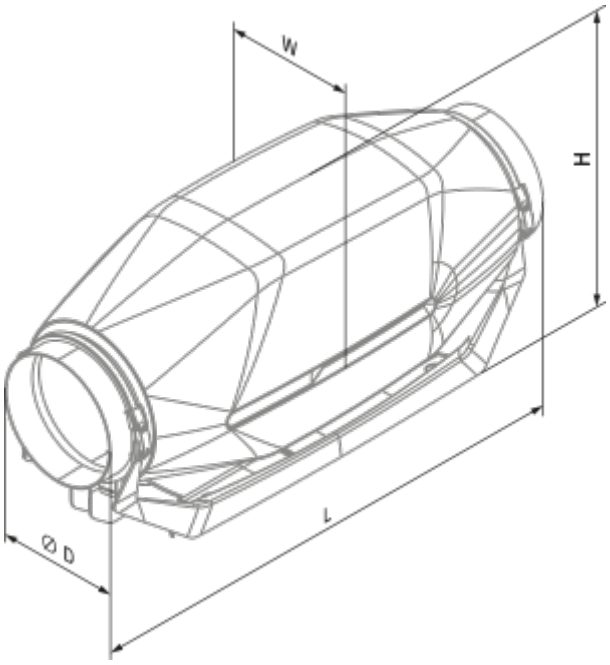
W
H
L
Ø D

Ecodesign

Warenzeichen	Blauberg					
Modell	inWave EC 150/160 FR1					
Spezifischer Energieverbrauch (SEV) (kWh/(m²/a))	Kalt		Durchschnittlich		Warm	
	-54.3	A+	-27.3	B	-11.8	E
Typ des Lüftungsgeräts	Unidirektional					
Antriebsart	Drehzahlregelung					
Typ des Wärmerückgewinnungssystems	Nicht vorhanden					
Maximaler Luftvolumenstrom (m³/h)	320					
Elektrische Eingangsleistung (W)	39					
Referenzvolumenstrom (m³/s)	0.054					
Referenzdruckdifferenz (Pa)	50					
Spezifische Leistungsaufnahme (SPI) (W/(m³/h))	0.077					
Steuerungstypologie	Örtliche Bedarfssteuerung					
Maximale externe Leckagerate (%)	2.7					
Schallleistungspegel (dB(A))	54					
Jährlicher Stromverbrauch (JSV) (kWh/a)	Kalt		Durchschnittlich		Warm	
	41		41		41	
Jährliche Einsparung an Heizenergie (JEH) (kWh/a)	Kalt		Durchschnittlich		Warm	
	5536		2830		1280	

Zubehör

Schalldämpfer

Produktname	Foto	Beschreibung
SD 150/600		Schalldämpfer für Lüftungsrohre
SD 150/900		Schalldämpfer für Lüftungsrohre
SD 150/1200		Schalldämpfer für Lüftungsrohre

SD 160/600		Schalldämpfer für Lüftungsrohre
SD 160/900		Schalldämpfer für Lüftungsrohre
SD 160/1200		Schalldämpfer für Lüftungsrohre

Filterboxen

Produktname	Foto	Beschreibung
KFBT 150 G4		Luftfilterbox mit Taschenfilter für Lüftungsrohre
KFBT 150 F5		Luftfilterbox mit Taschenfilter für Lüftungsrohre
KFBT 150 F7		Luftfilterbox mit Taschenfilter für Lüftungsrohre
KFBT 160 G4		Luftfilterbox mit Taschenfilter für Lüftungsrohre
KFBT 160 F5		Luftfilterbox mit Taschenfilter für Lüftungsrohre
KFBT 160 F7		Luftfilterbox mit Taschenfilter für Lüftungsrohre

Flexible Rohre und Komponenten

Produktname	Foto	Beschreibung
VRV 150		Federbelastete Rückschlagklappen
VRV 160		Federbelastete Rückschlagklappen

Lüftungszubehör

Produktname	Foto	Beschreibung

VKA 150		Automatische Verschlussklappe für Lüftungsrohre
VKA 160		Automatische Verschlussklappe für Lüftungsrohre

Steuerungen

Produktname	Foto	Beschreibung
CDT E/0-10		Drehzahlregler für EC-Motoren zur Unterputzmontage